INSTALLATIEHANDLEIDING
Belrad elektrische handdoekdrogers

- Lees de installatiehandleiding zorgvuldig door vóór de installatie.
- De installatie dient te worden uitgevoerd door een vakman.
- Gelieve de verpakking op een correcte manier weg te gooien.

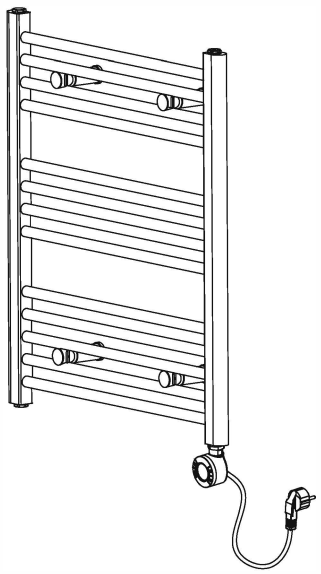

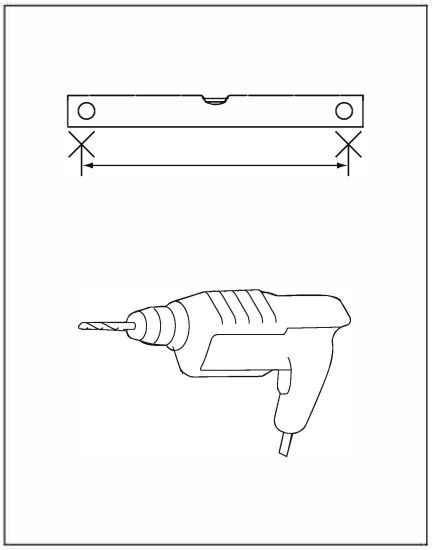

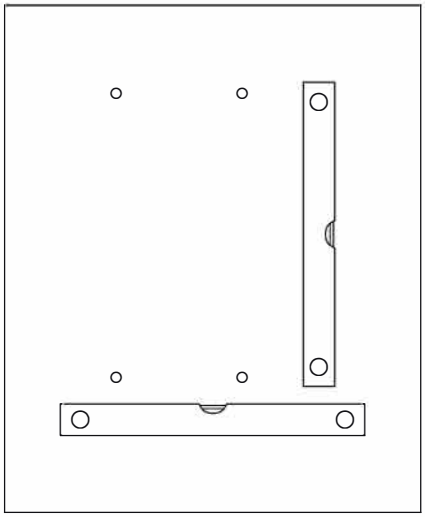

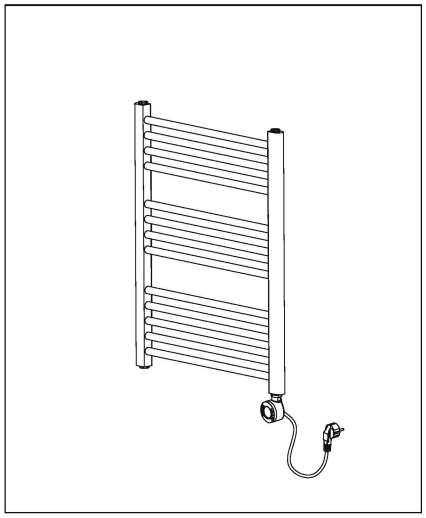

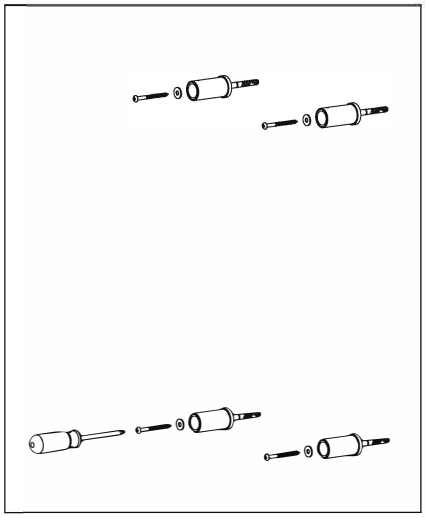

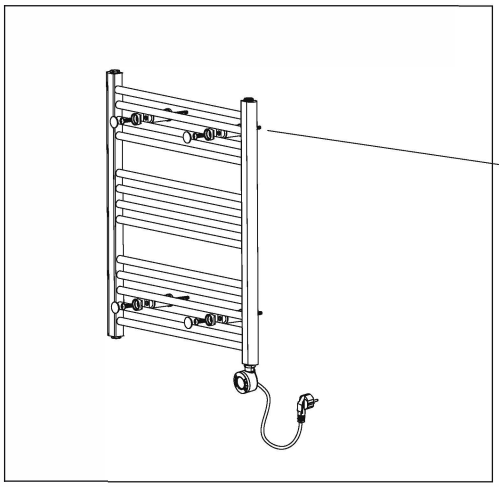

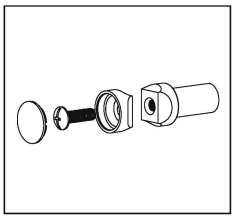

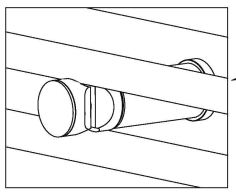

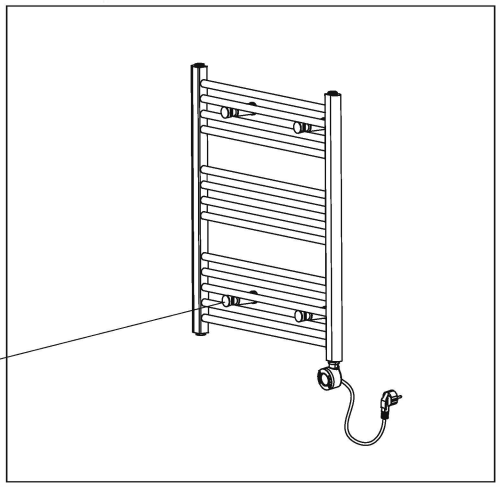

LCD-display beschrijving

1. Basis beschrijving

1.1. Specificatie voeding: AC230V / 50Hz

1.2. Temperatuurbereik: 0~55℃

1.3. Temperatuur instelbereik: 7~30℃

1.4. Tijdsmodus: 24-uurssysteem

1.5. Wekelijkse modus: getallenweergave 1~7

1.6. Timingmodus: instelling op meerdere segmenten, verhogen of verlagen op basis van 1 uur

1.7. Systeemmodi: comfortmodus, spaarmodus, antivriesmodus, wekelijkse timermodus, boostmodus

2. Paneel display figuur



3. Beschrijving icoon display

3.1. Comfortmodus: De temperatuur kan afzonderlijk worden ingesteld, met een instelbaar bereik van 7℃ tot 30 .℃

3.2. Spaarstand: De temperatuur kan afzonderlijk worden ingesteld, vast ingesteld op 7~30℃ , maar de max. temperatuur mag de comforttemperatuur niet overschrijden.

3.3. Antivriesstand: De temperatuur is vast ingesteld op 7 .℃

3.4. Timingmodus met wekelijkse timingsfunctie.

3.5. Boostmodus met geforceerde verwarmingsfunctie, en de verwarmingstijd kan vrij worden ingesteld.

3.6. WiFi-pictogram

3.7.  Tijd- en temperatuurweergave.

3.8.  Detectie open raam.

3.9.  Geeft de verwarmingsstatus aan.

3.10.  Kinderslotfunctie: geen toetsen te bedienen (behalve aan/uit-schakelaar).

3.11.  Tijdlijn: tijdinstelling met een instelbereik van 0~23H.

3.12.  Beschrijving toetsen: aan/uit-schakelaar, functietoets, toets omhoog, toets omlaag.

4. Beschrijving modusbediening:

4.1.  AAN/UIT: Kort indrukken van de uitschakeltoestand naar de inschakeltoestand, (in de uitschakeltoestand, kort indrukken van een andere toets, het apparaat zal niet reageren), uitschakeltijdweergave, zoals weergegeven in de afbeelding.



4.2.  Comfortmodus: De standaardtemperatuur van de comfortmodus is 19℃ , druk kort op  pijl omhoog of  pijl omlaag om het temperatuurbereik van 7~30℃ aan te passen. Elke korte druk staat voor 0,5℃ . Lang indrukken van  of  gedurende 1s kan de verhoging of verlaging versnellen, zoals weergegeven in de figuur.



Door in de comfortmodus kort op  te drukken, schakelt u over naar de besparingsmodus.

4.3.  Besparingsmodus: De standaardtemperatuur in deze modus is 15,5℃ . Door kort op  of  te drukken, kunt u de spaarstand activeren met een instelbaar temperatuurbereik van 7~30℃ . Elke korte druk staat voor

0,5℃ . De max. temperatuur mag de comforttemperatuur niet overschrijden. Druk lang op of gedurende 1s kan de verhoging of verlaging versnellen, zoals weergegeven in de figuur.

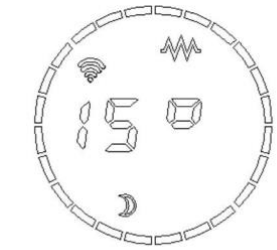

In de spaarstand schakelt een korte druk op MENU over naar de antivriesmodus;

4.4. Antivriesmodus : De temperatuur is vast op 7 ℃, zoals getoond in de figuur.

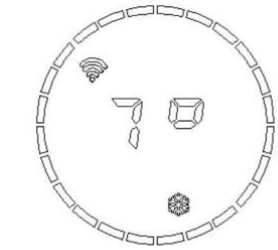

Druk kort op MENU in de antivriesmodus om over te schakelen naar de weektijdmodus.

4.5. Wekelijkse timermodus: Deze modus kan worden ingesteld voor tijd, week en wekelijkse procedure. Wanneer u het apparaat voor de eerste keer gebruikt (of na uitschakelen en opnieuw opstarten), stelt u eerst de tijd en week in, zoals weergegeven in de



afbeelding.

4.5.1. Tijdinstelling: houd MENU 3s lang ingedrukt om de tijdinstelling te openen. Stel eerst het uur in door kort te drukken op of met een instelbereik van 0~23H. Elke korte druk staat voor 1H. Lang

druk op of 1S kan de toename of afname versnellen, zoals weergegeven in de afbeelding. (Geen handeling in 30S

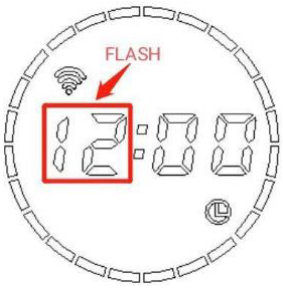

zal de Uur-instelling verlaten en naar de Minuten-instelling gaan).

4.5.2. Druk na het instellen van het uur kort op MENU. Dan knippert de minuutpositie "00" (knippert elke 0,5S). Druk kort op of om de minuten in te stellen met een instelbereik van 0~59min. Elke korte druk staat voor 1min. Als u gedurende 1s lang op of drukt, kunt u de toename of afname versnellen, zoals weergegeven in de

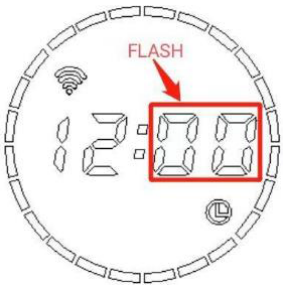

afbeelding.

4.5.3. Druk na het instellen van de tijd kort op MENU om naar de weekinstelling te gaan. (Als u binnen 30 seconden geen handeling uitvoert, verlaat u de minuteninstelling en gaat u naar de weekinstelling).

4.5.4. Week instellen: Na het invoeren van de weekinstelling knippert het laatste getal (knippert elke 0,5s).

Druk kort op of om de week in te stellen met een instelbereik van 1~7 dagen. Elke korte druk staat voor 1 dag. Door of 1s lang in te drukken, kunt u de toename of afname versnellen, zoals weergegeven in de afbeelding. 1=Maandag, 2=Dinsdag, 3=Woensdag, 4=Donderdag, 5=Vrijdag 6=Zaterdag, 7=Zondag.

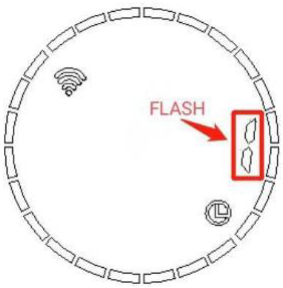

Nadat u de week hebt ingesteld, drukt u kort op MENU om naar de weekprogramma-instelling te gaan. (Als u binnen 30 seconden geen handeling uitvoert, wordt de weekinstelling verlaten en gaat u naar de weekprogramma-instelling).

4.5.5. Instelling weekprogramma: Druk kort op MENU om de instelling van andere dagen van de week te bekijken. Het tijdbalkdisplay (▮) geeft aan dat de huidige tijd in de comfortmodus staat en het tijdbalkdisplay (▯) geeft aan dat de huidige tijd in de besparingsmodus staat. De afbeelding rechtsonder toont de standaardinstellingen voor maandag tot en met zondag: Maandag tot zondag: comfortmodus gedurende 5:00-23:59. (Andere tijd economy modus.)

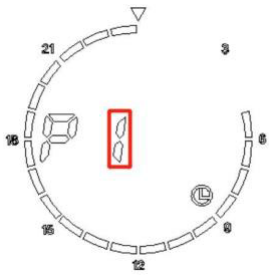



Druk kort op MENU na het instellen van het maandagprogramma om naar de dinsdagprogramma-instelling te gaan, en tot slot de laatste dag zondag.

Druk kort op MENU nadat het instellen van het weekprogramma is voltooid om naar de lopende status te gaan. (Als u binnen 30 seconden geen handeling uitvoert, wordt het weekprogramma afgesloten en gaat u naar de lopende status).

4.5.6. Wekelijks programma wijzigen: In de wekelijkse programma-interface, druk gedurende 3 seconden op MENU om naar de huidige wekelijkse programmawijziging te gaan. Druk kort op ▲ of ▼ om het weekprogramma aan te passen. Kort

Druk op ▲ om de comfortmodus gedurende deze periode te activeren. Het logo ▮ brandt eerst 3 seconden en gaat dan 1 seconde uit. Kort op ▼ drukken betekent dat de spaarstand gedurende deze periode actief is. Het logo ▮ brandt eerst 3 seconden en vervolgens 1 seconde. Elke korte druk staat voor 1H, de corresponderende tijdsperiode knippert en loopt op tot 23H. Als u bijvoorbeeld het maandagprogramma van 07:00 tot 23:00 wilt wijzigen in de comfortmodus (andere tijdbesparingsmodus), drukt u gedurende 3 seconden op MENU wanneer het maandagprogramma wordt weergegeven, drukt u op ▲ van

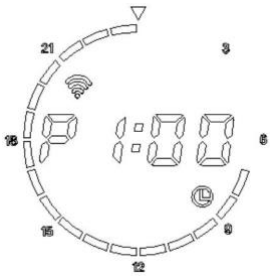

07:00 tot 23:00 en druk op ▼ voor andere tijden, zoals getoond in Fig.

Druk na de wijziging op MENU om de instelling te verlaten. (Als u binnen 30 seconden geen handeling uitvoert, wordt het huidige weekprogramma gewijzigd).

4.5.7. Lopende status: In de lopende status is het scherm zoals u het eerder hebt ingesteld. Wanneer de huidige tijd in de comfortabele modus is, brandt het licht drie seconden en gaat het één seconde uit. In economische modus gaat het lampje drie seconden uit en één seconde aan. Als het product wordt verwarmd, gaat het verwarmingspictogram branden. Bijvoorbeeld: de huidige tijd is 05:08, dan verschijnt op het scherm: Het pictogram aangegeven door de rode pijl is aan. De tijdsperiode die wordt aangegeven door de groene pijl is 3 seconden aan en 1 seconde uit.



Als je in de wekelijkse timermodus kort op MENU drukt, schakel je over naar de boostmodus.

4.6. Boostmodus: Deze modus kan continu verwarmen van 0,5 uur tot 8 uur (standaardverwarming is 2 uur). Druk kort op of om de verwarmingstijd aan te passen. Elke korte druk staat voor 0,5 uur. Lang indrukken van of kan de verhoging of verlaging versnellen, waarna het apparaat begint af te tellen naar continu verwarmen, zoals weergegeven in de afbeelding. Na afloop van de ingestelde verwarmingstijd keert het apparaat terug naar de stand-bymodus.

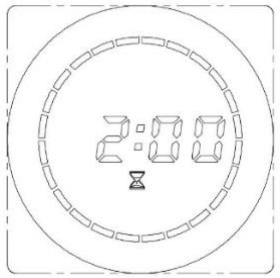

4.7. Kinderslot: Druk op en en tegelijkertijd 3 seconden lang ingedrukt om het kinderslot in te schakelen. In de kindervergrendelingsmodus is geen bediening toegestaan (behalve aan/uit-schakelaar). Als u opnieuw gedurende 3 seconden op en drukt, wordt de



de kindervergrendelingsmodus.

5. Interne parameterinstelling

Druk in de stand OFF (UIT) gedurende 10 seconden op om de interne parameterinstelling te openen en druk kort op MENU om de instelling te wijzigen. De instelling omvat temperatuurcompensatie→open vensterdetectie→ WiFi schakelaar→uitgangsinstelling.

5.1. Instelling temperatuurcompensatie (F0): de temperatuurcompensatie is standaard -2℃ . Door kort op of te drukken, kan de gecompenseerde temperatuur worden aangepast met een bereik van 5℃ tot -5℃ . Elke korte druk op

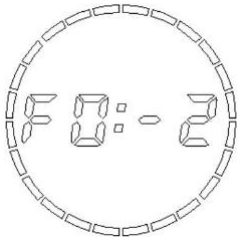

staat voor 1 .℃

5.2. Open venster detectie instelling (F1): druk kort op of om de venster openingstijd in te stellen met drie tijdsopties: "0", "60", "90"; als de gebruiker de tijd instelt op 60, wordt het scherm weergegeven zoals in de figuur.



figuur.

5.2.1. Beschrijving detectie open raam: Als in de verwarmingsmodus de omgevingstemperatuur binnen 5 minuten plotseling met 5℃ daalt, schakelt het apparaat over naar de modus open raam. Het apparaat schakelt over naar de vaste temperatuur van 10℃ , en nadat de verwarming 60 minuten is gestopt, wordt de normale

modus. Als de temperatuur binnen 5 minuten weer met 5℃ daalt, gaat het apparaat naar de vaste temperatuur van 10℃ en stopt het verwarmen gedurende 60 minuten in deze cyclus. Instelling "0" betekent dat de functie niet is ingeschakeld.

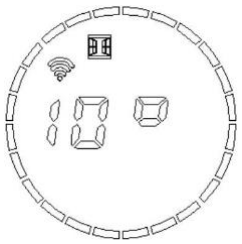

5.3. WiFi-schakelaar (F2): Druk kort op of voor WiFi-instelling, "aan" betekent WiFi inschakelen, "uit" betekent



WiFi uitschakelen (standaardinstelling is aan).

6. Omgevingstemperatuur lezen

In uit staat, druk op voor drie seconden kan lezen de omgevingstemperatuur , tonen als de



figuur.

7. De fabrieksinstelling herstellen

In ingeschakelde toestand start het systeem automatisch op en herstelt het de fabrieksinstellingen nadat het gedurende 10 seconden op heeft gedrukt. Het volledige scherm licht gedurende 3 seconden op en schakelt over naar de uitschakeltoestand. Druk op om opnieuw op te starten. De standaardinstelling in fabrieksinstelling-comfortmodustemperatuur19℃ ; besparingsmodustemperatuur 15℃ ; tijdweergave "12:00", week weekweergave "1"; temperatuurcompensatie "-2"; open venstertijd "0"; WiFi-schakelaar "On"; weekprogramma herstelt naar standaardinstelling.

Foutcode beschrijving

Beschrijving	Melding
Temperatuursensor open circuit	Toon Er
Temperatuursensor kortsluiting	Er tonen

8. App verbinding

8.1. Download en installeer de "Smart life" APP op een mobiele App Mall (Android) of App Store (IOS) of scan de QR-code hieronder om de app te downloaden en te installeren en maak een account aan volgens de instructies in de app.

8.2. Druk in uitgeschakelde toestand 3 seconden op MENU om de verbindingsstatus te activeren. Het aftellen van het apparaat begint gedurende 100 seconden. Voeg ondertussen het apparaat toe volgens de aanwijzingen in de app.

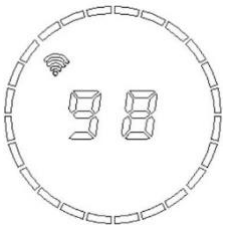

8.3. Open de APP (verbind de telefoon met WiFi en schakel Bluetooth in). Klik op Add Device (Apparaat toevoegen) om het apparaat automatisch te ontdekken en klik op Add (Toevoegen). Voer vervolgens het WiFi-wachtwoord van de huidige telefoonverbinding in en klik op Next (Volgende) zoals hieronder getoond.

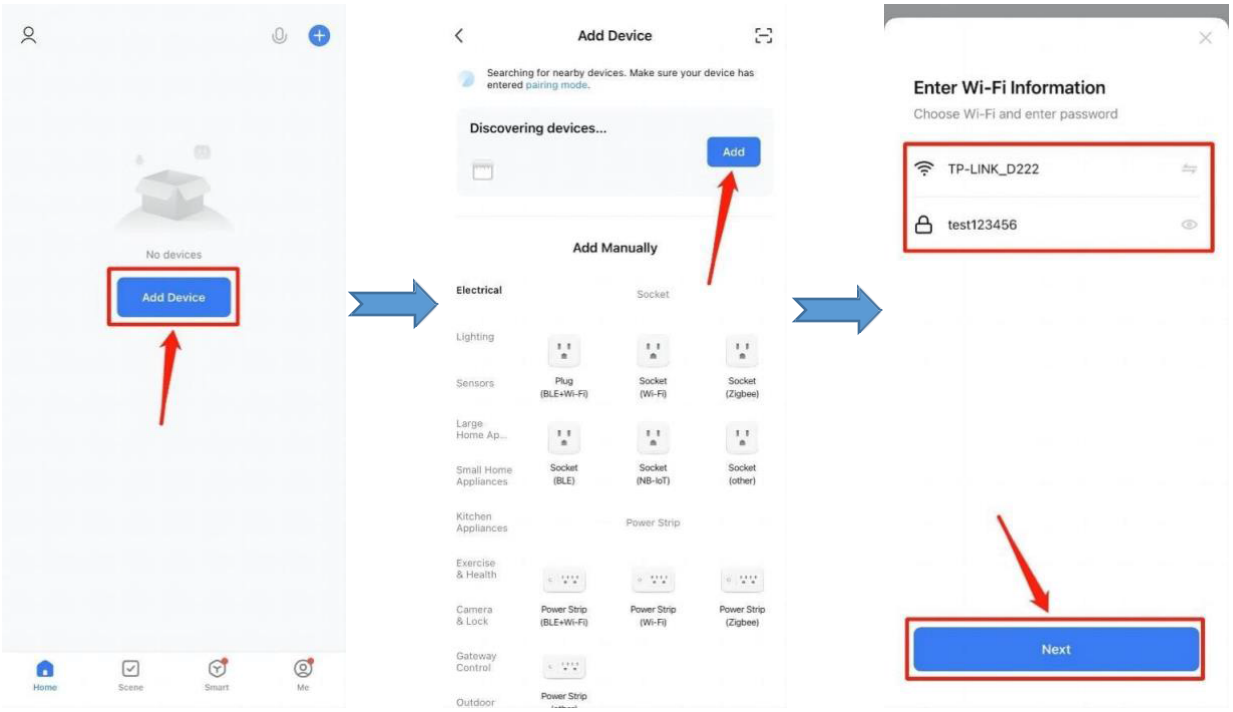

8.4. Het apparaat wordt met succes toegevoegd en ga vervolgens naar de bedieningspagina van de app zoals hieronder getoond.

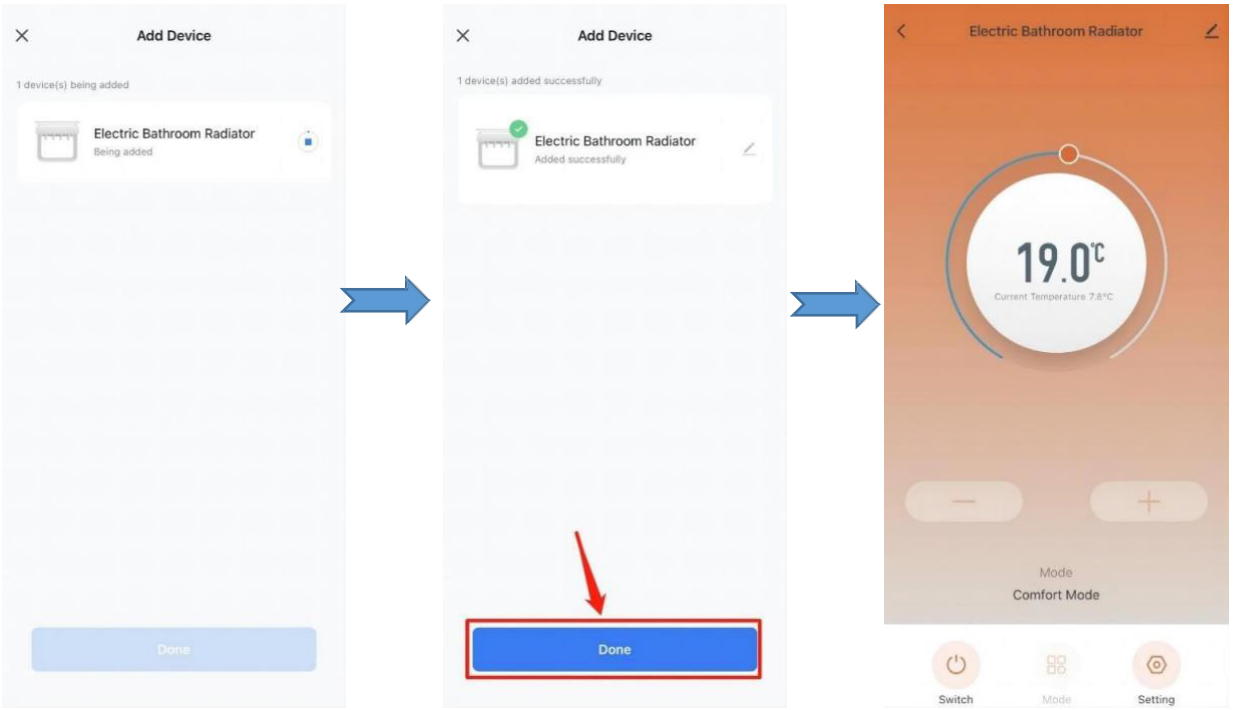



8.5. Het scherm toont PASS als de verbinding succesvol is, zoals getoond in Fig.

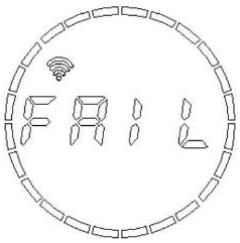

8.6. Het scherm toont FAIL als de verbinding is mislukt, zoals in Fig.

MANUEL D'INSTALLATION
Belrad sèche-serviettes

- **Lisez attentivement la notice avant l'installation.**
- **L'installation doit être réalisée par un professionnel.**
- **Veuillez jeter l'emballage de manière appropriée.**

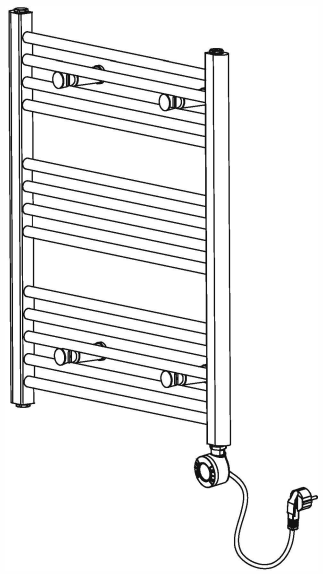

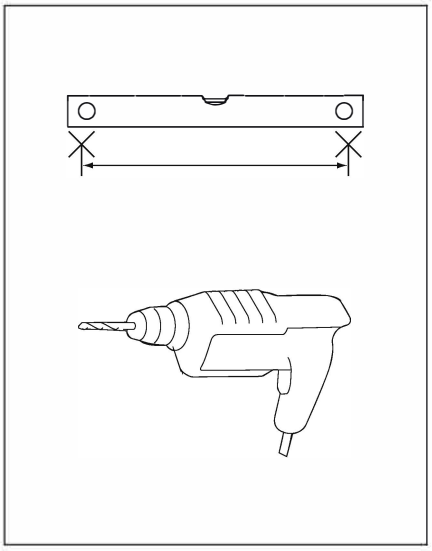

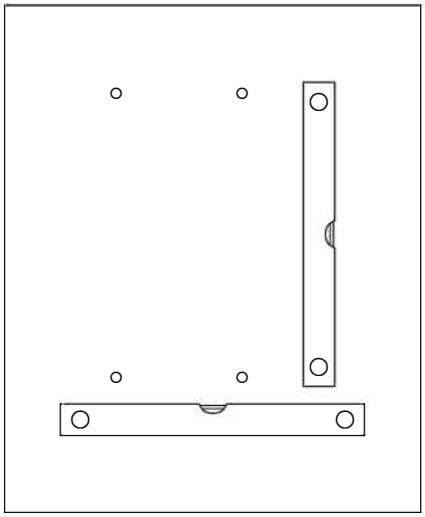

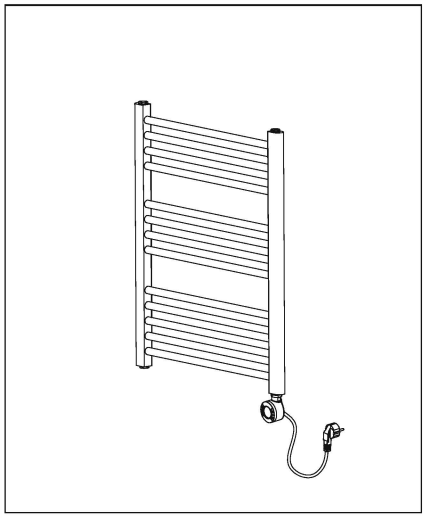

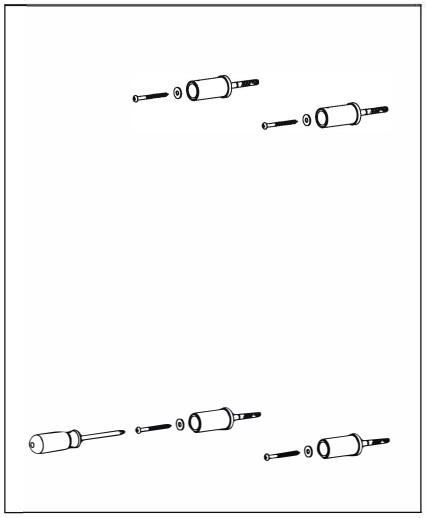

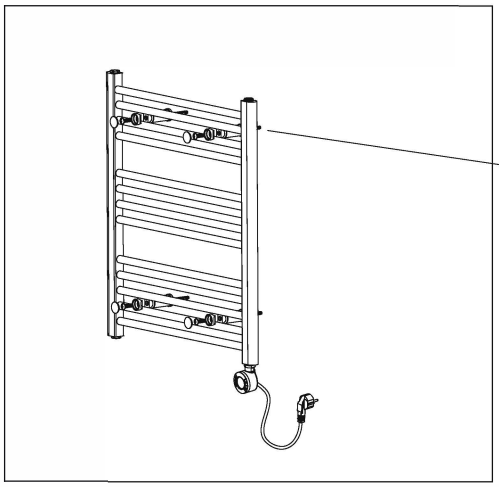

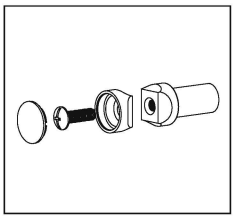

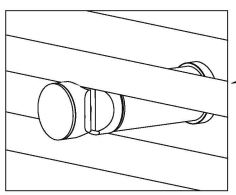

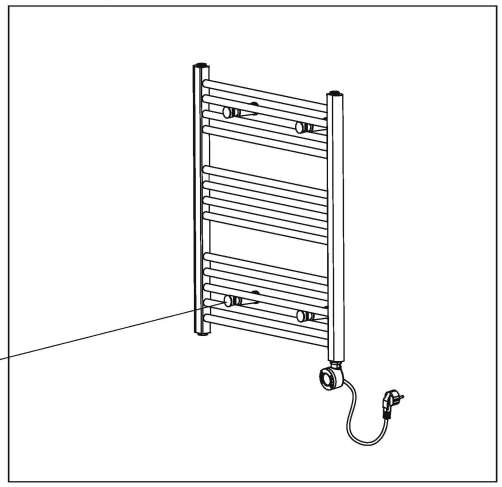

Description de l'écran LCD

1. Description de base

1.1. Spécification de l'alimentation électrique : AC230V / 50Hz

1.2. Plage de température de travail : 0~55℃

1.3. Plage de réglage de la température : 7~30℃

1.4. Mode horaire : système de 24 heures

1.5. Mode hebdomadaire : affichage des chiffres 1~7

1.6. Mode horaire : réglage sur plusieurs segments, augmentation ou réduction sur une base d'une heure.

1.7. Modes du système : mode confort, mode économie, mode antigel, mode horaire hebdomadaire, mode boost

2. Figure d'affichage du panneau

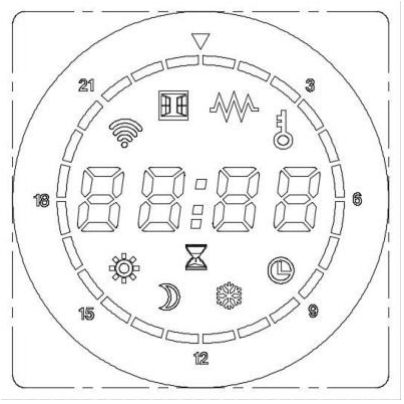

3. Description de l'affichage des icônes

3.1. Mode confort : La température peut être réglée séparément, avec une plage réglable de 7℃ à 30 .℃

3.2. Mode économique : La température peut être réglée séparément, avec une plage fixe de 7~30℃ , mais la température maximale ne doit pas dépasser la température de confort.

3.3. Mode antigel : La température est fixée à 7 .℃

3.4. Mode de temporisation avec fonction de temporisation hebdomadaire.

3.5. Mode Boost avec fonction de chauffage à temps forcé, et le temps de chauffage peut être ajusté librement.

3.6. Icône WiFi

3.7. Affichage de l'heure et de la température.

3.8. Détection des fenêtres ouvertes.

3.9. Indique l'état de chauffage.

3.10. Fonction de verrouillage des enfants : impossibilité d'utiliser les touches (sauf l'interrupteur marche/arrêt).

3.11. Ligne du temps : réglage de l'heure avec une plage de réglage de 0~23H.

3.12. 

Description des touches : touche marche/arrêt, touche de fonction, touche haut, touche bas.

4. Description du mode de fonctionnement :

4.1.  MARCHE/ARRÊT : une pression courte permet de passer de l'état d'arrêt à l'état de marche (en état d'arrêt, une pression courte sur une autre touche ne permet pas à l'appareil de réagir), l'heure d'affichage de l'état d'arrêt est indiqué e sur l'illustration.



4.2.  Mode confort : La température par défaut du mode confort est de 19℃ , appuyez brièvement sur  flèche vers le haut ou  flèche vers le bas pour ajuster la plage de température de 7~30℃ . Chaque appui court correspond à 0,5℃ . Une pression longue sur  ou  pendant 1s peut accélérer l'augmentation ou la réduction, comme le montre la figure.



Une pression courte sur 

en mode confort permet de passer en mode économie.

4.3.  Mode économie : La température par défaut dans ce mode est de 15,5℃ . Une pression courte sur  ou  permet d'entrer dans le réglage de la température économique avec une plage de température réglable de 7~30℃ . Chaque appui court correspond à

0,5℃ . La température maximale ne doit pas dépasser la température de confort. Appuyez longuement sur ou pendant 1s pour accélérer l'augmentation ou la réduction, comme le montre la figure.

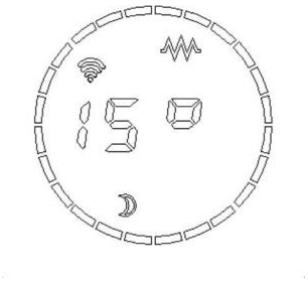

En mode économique, une pression courte sur MENU permet de passer en mode antigel ;

4.4. Mode antigel : La température est fixe à 7 ℃, comme indiqué dans la figure .

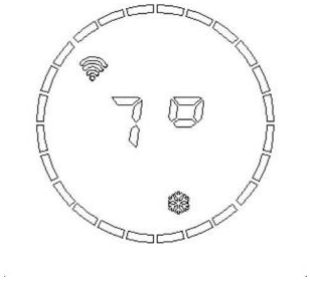

En mode antigel, une brève pression sur MENU permet de passer en mode de chronométrage hebdomadaire.

4.5. Mode de chronométrage hebdomadaire : Ce mode peut être réglé pour l'heure, la semaine et la procédure hebdomadaire. Lors de la première utilisation de l'appareil (ou après l'avoir éteint et redémarré), veuillez d'abord régler l'heure et la semaine, comme indiqué dans la figure.



figure.

4.5.1. Réglage de l'heure : appuyez longuement sur MENU pendant 3 secondes pour accéder au réglage de l'heure. Tout d'abord, réglez l'heure en appuyant brièvement sur ou avec une plage de réglage de 0~23H. Chaque pression courte correspond à 1 heure. Appuyez longuement sur

Appuyez longuement sur ou 1S peut accélérer l'augmentation ou la réduction, comme indiqué sur la figure. (Aucune opération dans 30S

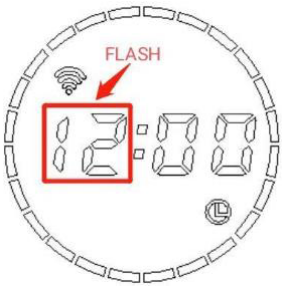

permet de quitter le réglage des heures et d'entrer dans celui des minutes).

4.5.2. Après le réglage de l'heure, appuyez brièvement sur MENU . La position des minutes "00" clignote alors (toutes les 0,5 secondes). Appuyez brièvement sur ou pour régler les minutes, la plage de réglage étant comprise entre 0 et 59 minutes. Chaque pression courte correspond à 1 minute. Une pression longue sur ou pendant 1s peut accélérer l'augmentation ou la réduction, comme indiqué sur la figure.

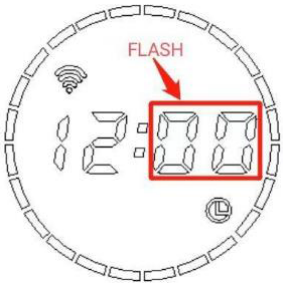

figure.

4.5.3. Après le réglage de l'heure, appuyez brièvement sur MENU pour passer au réglage de la semaine. (Si vous n'effectuez aucune opération dans les 30 secondes, vous quitterez le réglage des minutes et entrerez dans le réglage de la semaine).

4.5.4. Réglage de la semaine : Une fois le réglage de la semaine effectué, le dernier chiffre clignote (toutes les 0,5 s).

Appuyez brièvement sur ou pour régler la semaine avec une plage de réglage de 1~7 jours. Chaque pression courte correspond à 1 jour. Une pression longue sur ou pendant 1s peut accélérer l'augmentation ou la réduction, comme indiqué sur la figure. 1=Lundi, 2=Mardi, 3=Mercredi, 4=Jeudi, 5=Vendredi 6=Samedi, 7=Dimanche.

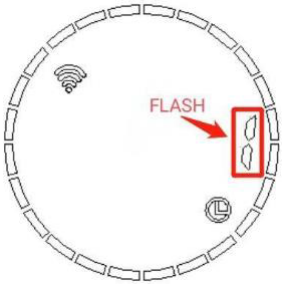

Après avoir réglé la semaine, appuyez brièvement sur MENU pour passer au réglage du programme hebdomadaire. (Si vous n'effectuez aucune opération dans les 30 secondes, vous quittez le réglage de la semaine et entrez dans le réglage du programme hebdomadaire).

4.5.5. Réglage du programme hebdomadaire : Appuyez brièvement sur MENU pour afficher le réglage des autres jours de la semaine. L'affichage de la ligne du temps ( ) indique que l'heure actuelle est en mode confort, et l'affichage de la ligne du temps ( ) indique que l'heure actuelle est en mode économique. La figure ci-dessous à droite montre les réglages par défaut du lundi au dimanche : Du lundi au dimanche : mode confort pendant 5:00-23:59. (Autre temps : mode économique.)

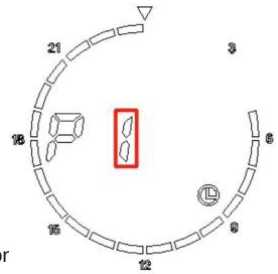

mode écor



Appuyez brièvement sur MENU après avoir défini le programme du lundi pour entrer dans le programme du mardi, et enfin le dernier jour, le dimanche.

Appuyez brièvement sur MENU après avoir terminé le réglage du programme hebdomadaire pour passer à l'état de marche. (Aucune opération dans les 30 secondes ne permet de quitter le programme hebdomadaire et d'entrer dans l'état de marche).

4.5.6. Modification du programme hebdomadaire : Dans l'interface du programme hebdomadaire, appuyez sur MENU pendant 3 secondes pour accéder à la modification du programme hebdomadaire en cours. Appuyez brièvement sur ou pour modifier le programme hebdomadaire. Brève

appuyer sur signifie que le mode confort est activé pendant cette période. Le logo s'allume d'abord pendant 3 secondes, puis s'éteint pendant 1 seconde. Une pression courte sur signifie que le mode économique est activé pour cette période. Le logo s'éteint d'abord pendant 3 secondes, puis s'allume pendant 1 seconde. Chaque appui court correspond à 1H, la durée correspondante clignote et augmente jusqu'à 23H.

clignote et augmente jusqu'à 23H. Par exemple, si vous souhaitez modifier le programme du lundi de 07:00 à 23:00 en mode confort (autre mode économique), appuyez simplement sur MENU pendant 3 secondes lorsque le programme du lundi s'affiche, appuyez sur de 07:00 à 23:00 et appuyez de nouveau sur pendant 3 secondes.

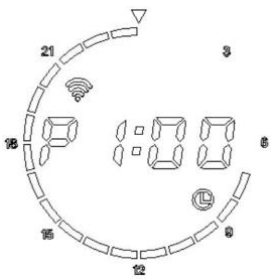

07:00 à 23:00 et appuyez sur pour les autres heures, comme le montre la Fig.

Après la modification, appuyez sur MENU pour quitter le réglage. (Aucune opération dans les 30 secondes ne permet de quitter la modification du programme hebdomadaire en cours).

4.5.7. Etat de marche : En état de marche, l'affichage est celui que vous avez réglé précédemment. Lorsque l'heure actuelle est en mode confort, la lumière s'allume pendant trois secondes et s'éteint pendant une seconde. En mode économique la lumière s'éteint pendant trois secondes et s'allume pendant une seconde. Si le produit est chauffé, l'icône de chauffage s 'allume. Par exemple : l'heure actuelle est 05:08, l'écran affiche alors : L'icône indiquée par la flèche rouge est allumée. La période indiquée par la flèche verte est allumée pendant 3 secondes et éteinte pendant 1 seconde.



En mode de chronométrage hebdomadaire, une brève pression sur MENU permet de passer en mode Boost.

4.6. Mode Boost : Ce mode peut fournir un chauffage continu de 0,5 heure à 8 heures (le chauffage par défaut est de 2 heures). Appuyez brièvement sur ou pour régler le temps de chauffage. Chaque pression courte correspond à 0,5 heure. Une pression longue sur ou peut accélérer l'augmentation ou la réduction, puis l'appareil commence à décompter jusqu'au chauffage continu, comme indiqué sur la figure.

L'appareil commence alors à compter à rebours jusqu'au chauffage continu, comme le montre l'illustration. Une fois le temps de chauffe écoulé, l'appareil revient à l'état de veille.



4.7. Verrouillage des enfants : Appuyez sur et pendant 3 secondes en même temps pour verrouiller l'appareil. Aucune opération n'est autorisée en mode de verrouillage des enfants (à l'exception de l'interrupteur marche/arrêt). Appuyez à nouveau sur et pendant 3 secondes en même temps pour déverrouiller le mode de verrouillage des enfants.

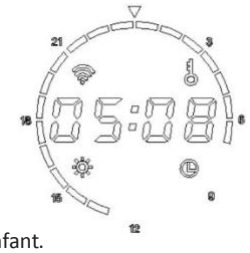

le mode de verrouillage enfant.

5. Réglage des paramètres internes

Lorsque l'appareil e s t éteint, appuyez sur pendant 10 secondes pour accéder au réglage des paramètres internes et appuyez brièvement sur MENU pour passer au réglage. Le réglage comprend la compensation de température→ la détection de fenêtre ouverte→ le commutateur WiFi→ le réglage de sortie.

5.1. Réglage de la compensation de température (F0) : la compensation de température par défaut est de -2℃ . Une pression courte sur ou permet de régler la température compensée dans une plage allant de 5℃ à -5℃ . Chaque pression courte

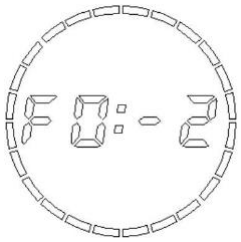

correspond à 1 .℃

5.2. Réglage de la détection de l'ouverture de la fenêtre (F1) : appuyez brièvement sur ou pour régler le temps d'ouverture de la fenêtre avec trois options de temps : "0", " 60", "90" ; si l'utilisateur règle le temps sur 60, l'écran s'affiche comme sur l'illustration.



figure.

5.2.1. Description de la détection de l'ouverture de la fenêtre : En mode chauffage, lorsque la température ambiante chute soudainement de 5℃ en l'espace de 5 minutes, l'appareil passe en mode fenêtre ouverte, comme le montre l'illustration ci-dessous.

L'appareil entre dans la température fixe de 10℃ , et après l'arrêt du chauffage pendant 60 minutes, il entre dans le mode normal.

normal. Si la température baisse à nouveau de 5℃ dans les 5 minutes, l'appareil passe en mode de température fixe de 10℃ et arrête de chauffer pendant 60 minutes dans ce cycle. Le réglage "0" signifie que la fonction n'est pas activée.

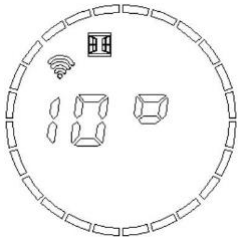

5.3. Interrupteur WiFi (F2) : Appuyez brièvement sur ou pour régler le WiFi, "on" signifie activer le WiFi, "off" signifie désactiver le WiFi (le réglage par défaut est activé), comme indiqué sur la figure.



6. Lecture de la température ambiante

Lorsque est éteint , appuie sur pendant trois secondes peut lire la température ambiante , montre comme sur la figure.



figure.

7. Rétablissement des paramètres d'usine

Sous tension, le système démarre automatiquement et rétablit les paramètres d'usine après avoir appuyé sur pendant 10 secondes.

L'écran complet s'allume pendant 3 secondes et passe en mode d'arrêt. Appuyez sur pour redémarrer. Le réglage par défaut en

réglage d'usine - température en mode confort 19℃ ; température en mode économique 15℃ ; affichage de l'heure "12:00", affichage de la semaine "1" ; compensation de la température "1".

semaine "1" ; compensation de température "-2" ; temps d'ouverture de la fenêtre "0" ; interrupteur WiFi "On" ; le programme

hebdomadaire est rétabli sur le réglage par défaut.

Description du code d'erreur

Description du code d'erreur	Message d'erreur
Sonde de température en circuit ouvert	afficher Er
Court-circuit du capteur de température	afficher Er

8. Connexion à l'application

8.1. Téléchargez et installez l'APP "Smart life" sur un App Mall (Android) ou App Store (IOS) ou scannez le code QR ci-dessous pour la télécharger et l'installer, et créez un compte selon les instructions de l'application.

8.2. Lorsque l'appareil est éteint, appuyez sur MENU pendant 3 secondes pour passer à l'état de connexion. Le compte à rebours de l'appareil commence pendant 100 secondes. Pendant ce temps, ajoutez l'appareil en suivant les instructions de l'application.

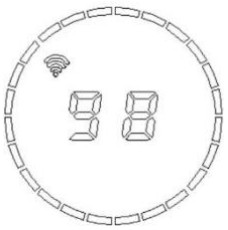

8.3. Ouvrez l'APP (connectez le téléphone au WiFi et activez le Bluetooth). Cliquez sur Add Device (Ajouter un appareil) pour découvrir automatiquement l'appareil et cliquez sur Add (Ajouter), puis entrez le mot de passe WiFi de la connexion actuelle du téléphone et cliquez sur Next (Suivant) comme indiqué ci-dessous.

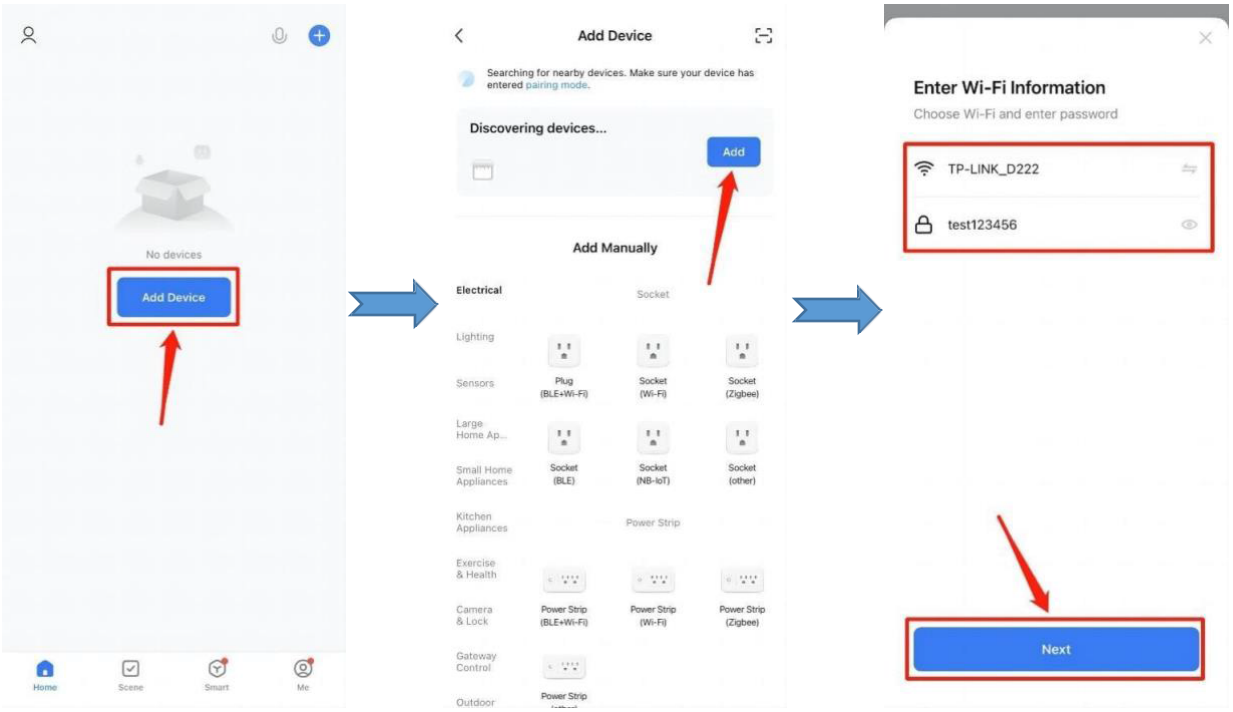

8.4. L'appareil sera ajouté avec succès et vous entrerez alors dans la page de contrôle de l'application, comme indiqué ci-dessous.

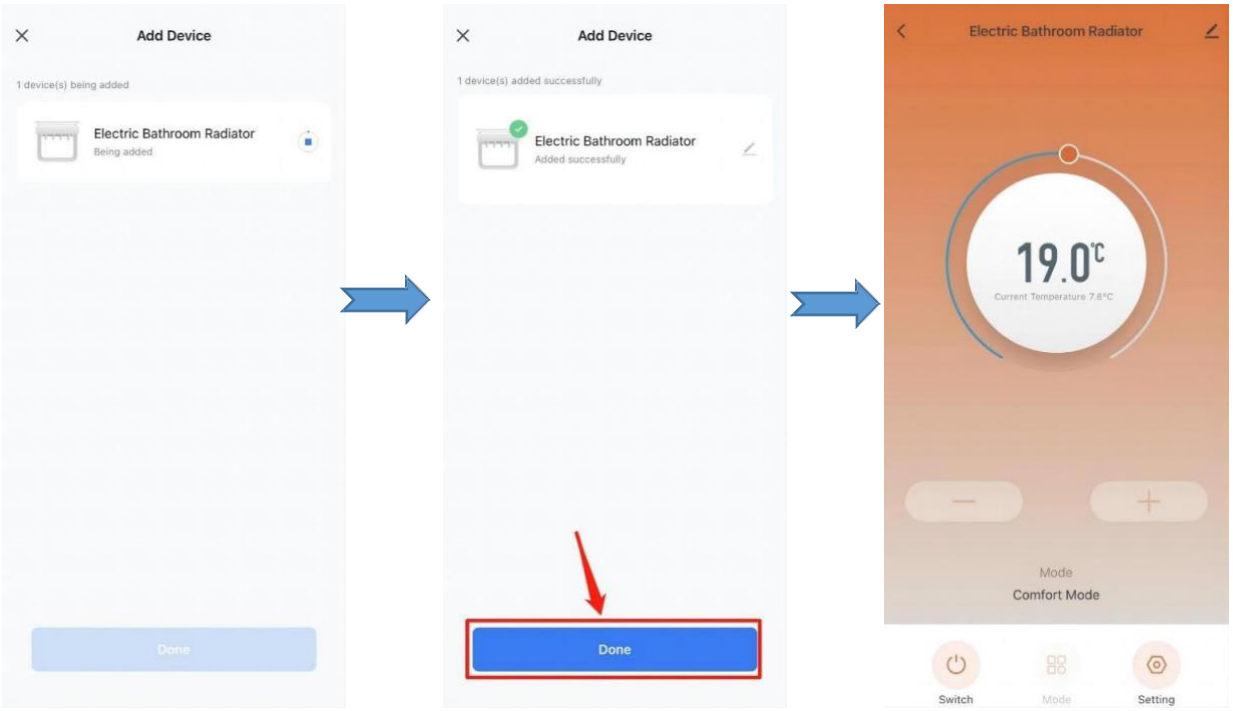



8.5. L'écran affiche PASS si la connexion est réussie, comme le montre la Fig.

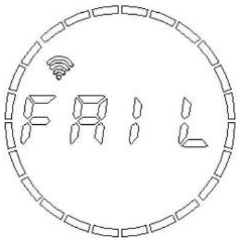

8.6. L'écran affiche FAIL si la connexion a échoué, comme le montre la figure.

MANUAL
Belrad towel dryer

- **Read the instruction manual carefully before installation.**
- **Installation must be carried out by a professional.**
- **Please dispose of the packaging properly.**

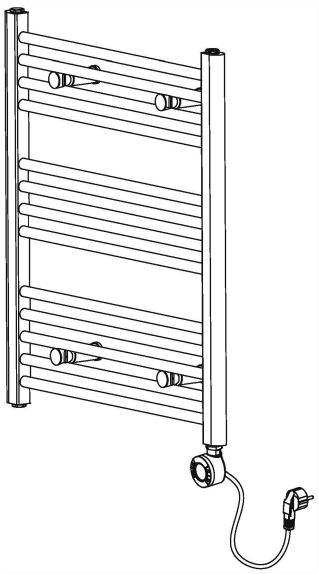

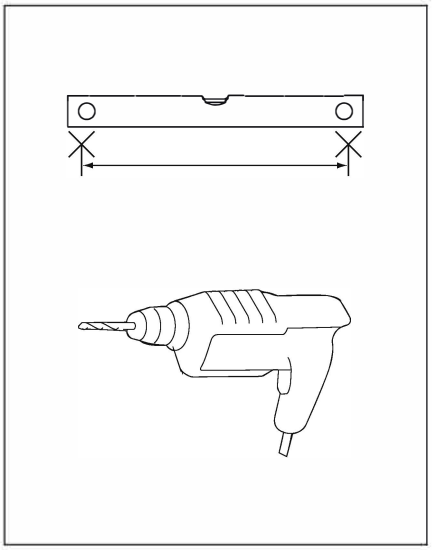

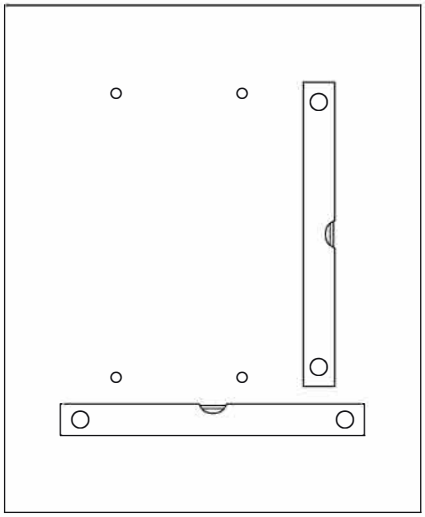

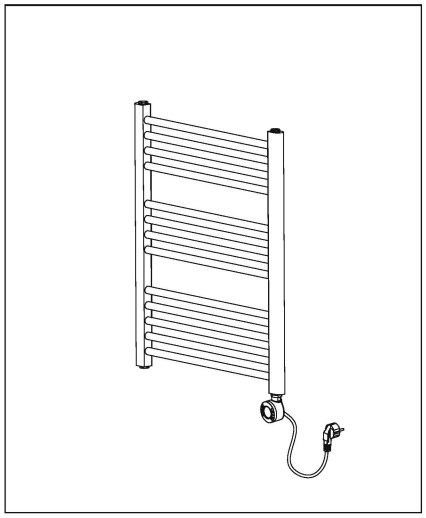

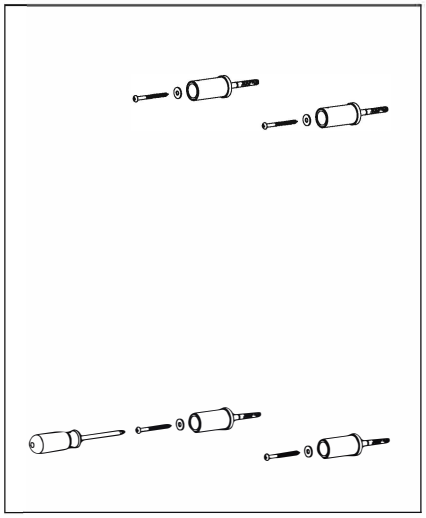

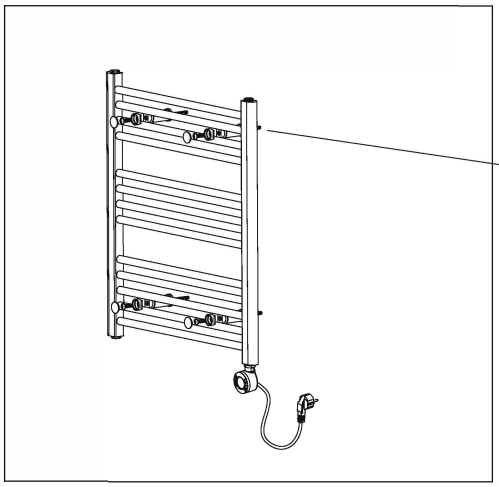

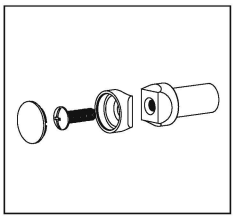

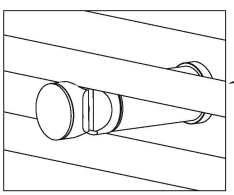

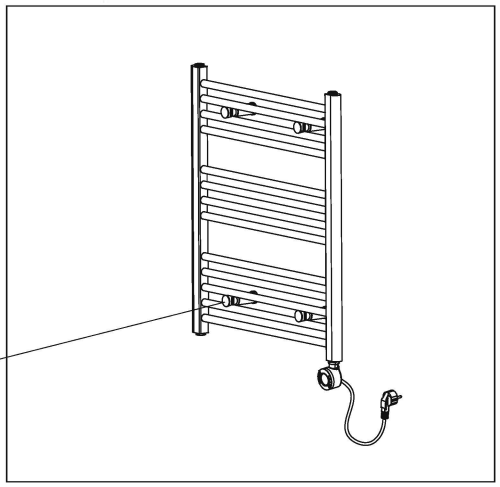

LCD Display Description

1. Basic description

1.1. Power supply specification: AC230V / 50Hz

1.2. Working temperature range: 0~55℃

1.3. Temperature setting range: 7~30℃

1.4. Time mode: 24-hour system

1.5. Weekly mode: numbers display 1~7

1.6. Timing mode: multiple segment setting, increase or reduce on a 1-hour basis

1.7. System modes: comfort mode, economy mode, antifreeze mode, weekly timing mode, boost mode

2. Panel display figure



3. Icon display description

3.1. Comfort mode: The temperature can be set separately, with an adjustable range of 7℃ to 30℃.

3.2. Economy mode: The temperature can be set separately, fixed at 7~30℃, but the max. temperature shall not exceed the comfort temperature.

3.3. Antifreeze mode: The temperature is fixed at 7℃.

3.4. Timing mode with weekly timing function.

3.5. Boost mode with forcing timed heating function, and heating time can be freely adjusted.

3.6. WiFi icon

3.7. Time and temperature display.

3.8. Open window detection.

3.9. Indicate the heating state.

3.10. Child lock function: unable to operate any keys (except on/off switch).

3.11. Timeline: time adjustment with adjustment range of 0~23H.

3.12. Key description: on/off switch key, function key, up key, down key.

4. Mode operation description:

4.1. ON/OFF: Short press from the shutdown state to the power-on state, (in the shutdown state, short press any other button, the appliance will not respond), shutdown display time, as shown in the figure.



4.2. Comfort mode: The default temperature of comfort mode is 19℃, short press up or down arrow to adjust the temperature range of 7~30℃. Each short press stands for 0.5℃. Long press or for 1s can accelerate the increase or reduction, as shown in the figure.



Short press in comfort mode will switch to economy mode.

4.3. Economy mode: The default temperature in this mode is 15.5℃. Short press or can enter the economy temperature setting with adjustable temperature range of 7~30℃. Each short press stands for

0.5℃. The max. temperature shall not exceed the comfort temperature. Long press or for 1s can accelerate the increase or reduction, as shown in the figure.



In economy mode, a short press MENU will switch to antifreeze mode;

4.4. Antifreeze mode: The temperature is fixed at 7 ℃ , as shown in the figure.

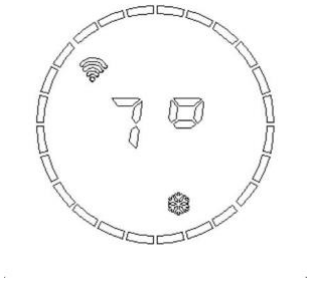

In antifreeze mode, short press MENU will switch to weekly timing mode.

4.5. Weekly timing mode: This mode can be set for time, week and weekly procedure. When use of the device for the first time (or after power off and restart), please set the time and week first, as shown in the figure.



4.5.1. Time setting: long press MENU for 3s to enter the time setting. Firstly, set the hour by short pressing or with adjustment range of 0~23H. Each short press stands for 1H. Long

press or 1S can accelerate the increase or reduction, as shown in the figure. (No operation in 30S

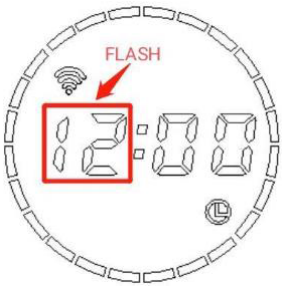

will exit the Hour setting and enter the Minute setting.)

4.5.2. After the hour setting, short press MENU. Then the minute position "00" will flash (flash every 0.5S). Short press or to adjust the minute with adjustment range of 0~59min. Each short press stands for 1min. Long press or for 1s can accelerate the increase or reduction, as shown in the

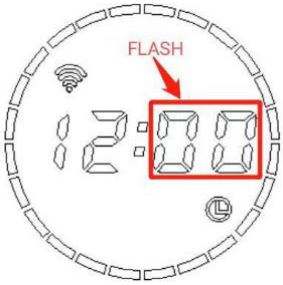

figure.

4.5.3. After time setting, short press MENU to enter week setting. (No operation in 30S will exit Minute setting and enter Week setting.)

4.5.4. Week setting: After entering the week setting, the last number will be flashing (flash every 0.5s). Short press or to adjust the week with adjustment range of 1~7 day. Each short press stands for 1 day. Long press or for 1s can accelerate the increase or reduction, as shown in the figure. 1=Monday, 2=Tuesday, 3=Wednesday, 4=Thursday, 5=Friday 6=Saturday, 7=Sunday.

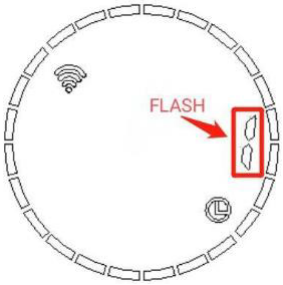

After setting the week, short press MENU to enter the weekly program setting. (No operation in 30s will exit Week setting and enter Weekly program setting.)

4.5.5. Weekly program setting: Short press MENU to view the setting of other days of the week. The timeline display (▮) indicates that the current time is running comfort mode, and the timeline display (▯) indicates that the current time is running economy mode. The figure below on the right shows the default Monday to Sunday settings: Monday to Sunday: comfort mode during 5:00-23:59. (Other time economy mode.)

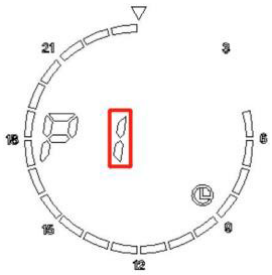



Short press MENU after setting up the Monday program to enter Tuesday program setting, and finally the last day Sunday.

Short press MENU after completing the weekly program setting to enter running state. (No operation in 30s will exit weekly program and enter running state.)

4.5.6. Weekly program modification: Under weekly program interface, press MENU for 3 seconds to enter the current weekly program modification. Short press ▲ or ▼ for weekly program adjustment. Short press ▲ means to run the comfort mode for this time period. The logo ▮ will be light on for 3s first and light off for 1s. Short press ▼ means to run economy mode for this time period. The logo ▮ will be light off for 3s first and light on for 1s. Each short press stands for 1H, the corresponding time period flashes and increases to 23H. For example, if you want modify Monday program from 07:00 to 23:00 to comfort mode (other time economy mode), just press MENU for 3 seconds when display Monday program, press ▲ from 07:00 to 23:00 and press ▼ for other times, as shown in Fig.

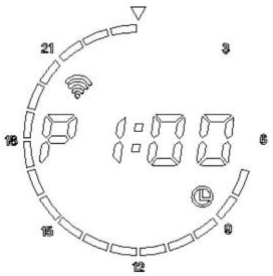

After the modification, press MENU to exit setting. (No operation in 30s will exit the current weekly program modification.)

4.5.7. Running status: In running state, the display will be as what you set previously. When the current time is in comfortable mode, the light ▮ will be on for three seconds and off for one second. In economic mode, the light ▮ will go off for three seconds and on for one second. If the product is heated, the heating icon lights up. For example: the current time is 05:08, then the screen will show: The icon indicated by the red arrow is on. The time period indicated by the green arrow is on for 3 seconds and off for 1 second.



In weekly timing mode, short press MENU will switch to boost mode.

4.6. Boost mode: This mode can provide continuous heating from 0.5 hour to 8 hours (default heating is 2 hours). Short press ▲ or ▼ to adjust the heating time. Each short press stands for 0.5 hour. Long press ▲ or ▼ can accelerate the increase or reduction, then the appliance starts counting down to continuous heating, as shown in the figure. After the timed heating time is over, the appliance returns to standby state.



4.7. Child lock: Press and for 3s at the same time will enter the child lock. No operation allowed under child lock mode (except on/off switch). Press and for 3s at the same time again will unlock the child lock mode.



5. Internal parameter setting

In the OFF state, press for 10s to enter the internal parameter setting and short press MENU to switch setting. The setting includes temperature compensation→open window detection→ WiFi switch→exit setting.

5.1. Temperature compensation setting (F0): temperature compensation default is -2 ℃ . Short press or can adjust the compensated temperature with range from5℃ to -5℃. Each short press stands for 1℃.

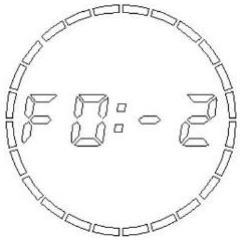

5.2. Open window detection setting (F1): short press or to set the window opening time with three time options: "0", "60", "90"; if the user set the time to 60, the screen will show as the figure.



5.2.1. Open window detection description: In heating state, when the ambient temperature suddenly drops by 5℃ within 5 minutes, the equipment enters open window mode, showing as below figure. The device enters the fixed temperature of 10℃, and after the heating stops for 60 minutes, enter the normal

mode. If the temperature drops again by 5℃ within 5 minutes, then enter the fixed temperature of 10℃ mode and stop heating for 60 minutes in this cycle. Setting “0” means that the function is not on.

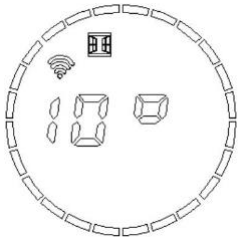

5.3. WiFi switch (F2): Short press or for WiFi setting, “on” means turn on WiFi, “of” means turn off WiFi (default setting is on), show as the figure.



6. Read ambient temperature

In off state, press for three seconds can read the ambient temperature, show as the figure.



7. Restore the factory setting

Under power on state, the system will automatically start and restore the factory setting after pressing for 10s. The full screen will light on for 3s and enter the shutdown state. Press to restart. The default set in factory setting-comfort mode temperature19℃; economy mode temperature 15℃. ; time display "12:00", week display "1"; temperature compensation "-2"; open window time "0"; WiFi switch "On"; weekly program restores to default set.

Error code description

Description	Message
Temperature sensor open circuit	show Er
Temperature sensor short-circuit	show Er

8. App Connection

8.1. Download and install the "Smart life" APP on a mobile App Mall (Android) or App Store (IOS) or scan the QR code below to download and install it, and create an account according to the instructions in the app.

8.2. In the off state, press MENU for 3 seconds to enter the connecting state. The device countdown starts for 100 seconds. Meanwhile, add the device according to the app prompts.

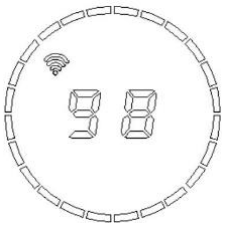

8.3. Open the APP (connect the phone to WiFi and turn on Bluetooth). Click Add Device to automatically discover the device and click Add and then enter the WiFi password of the current phone connection, click Next as shown below.

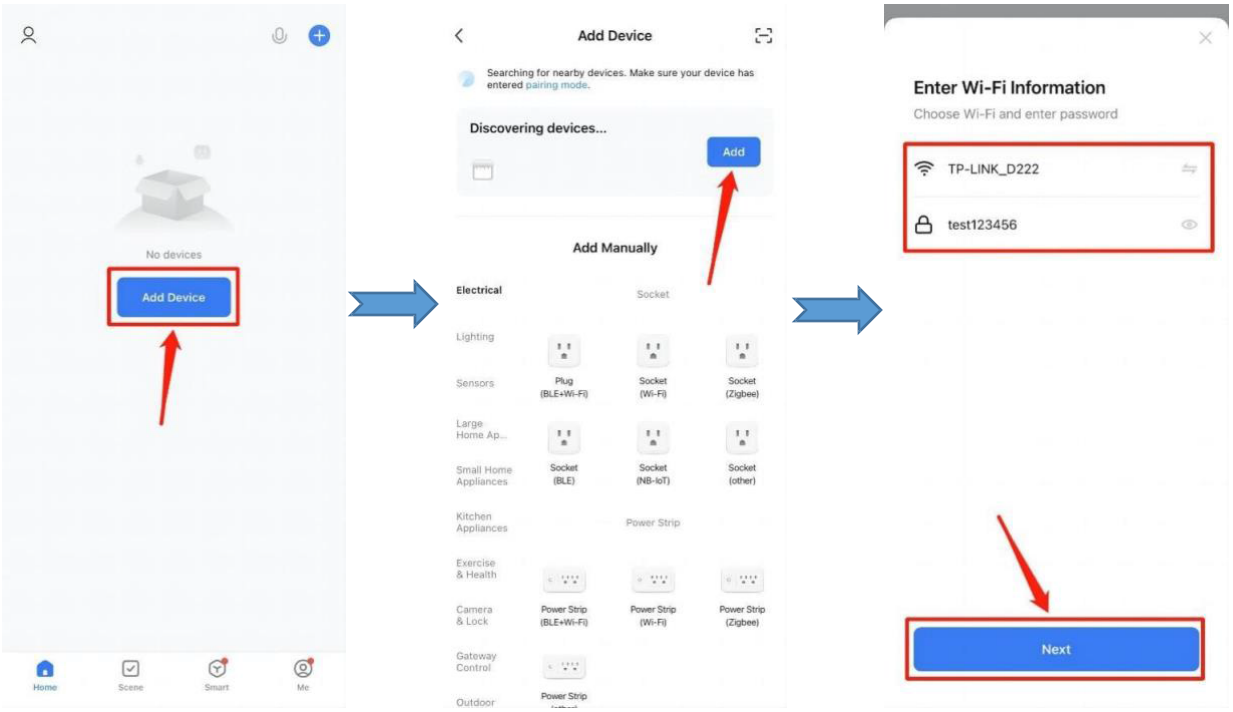

8.4. The device will be added successfully and then enter the app control page to operate as shown below.

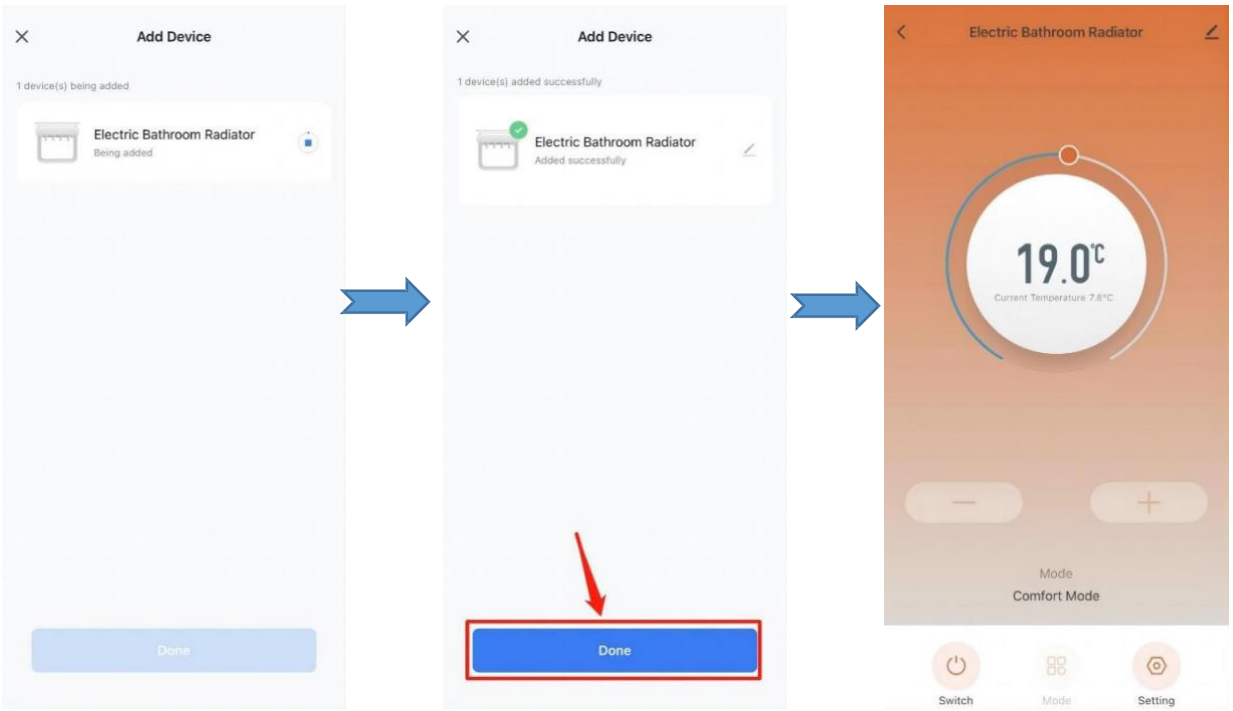



8.5. Screen shows PASS if connection is successfully, as shown in Fig.

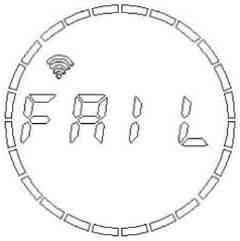

8.6. Screen shows FAIL if connection is failed, as shown in Fig.