BELRAD®

BLR220

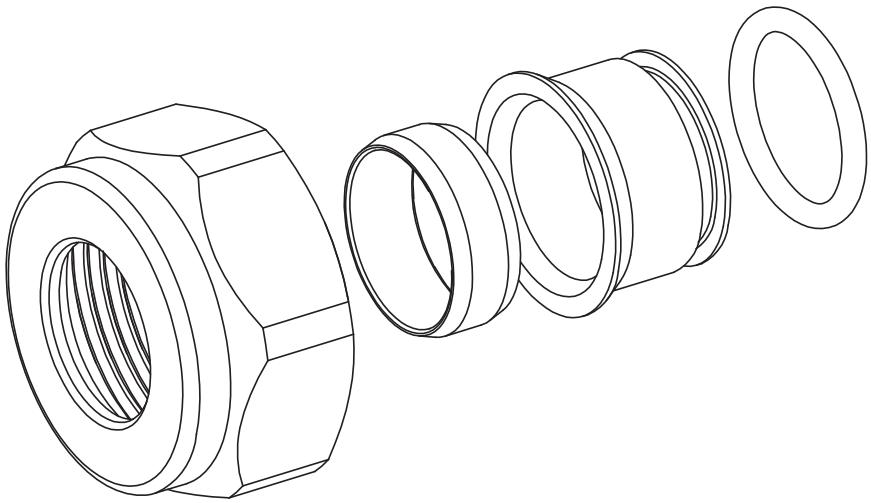

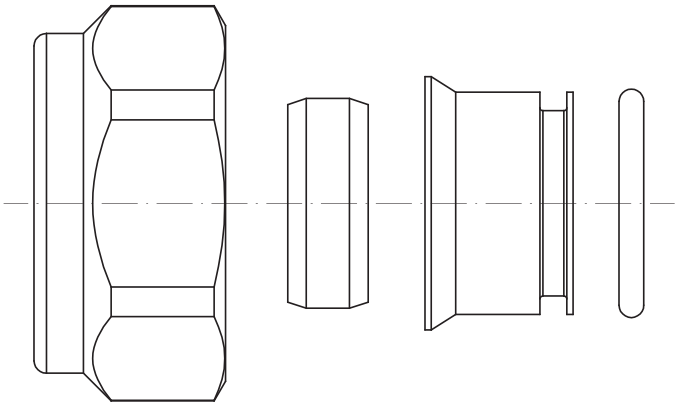

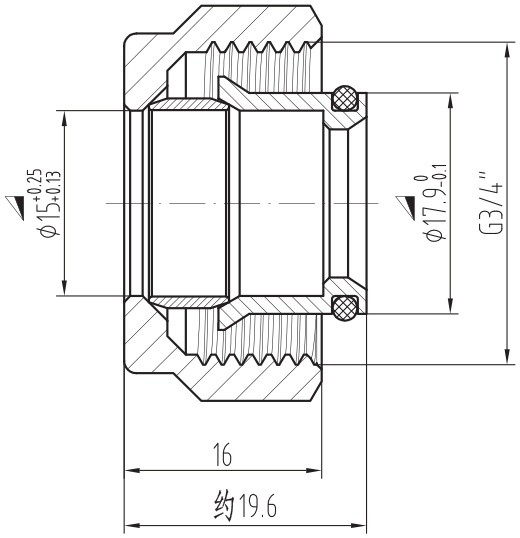

Onder voorbehoud van wijzigingen en drukfouten
Sous réserve de modifications et d'erreurs d'impression
Subject to changes and printing errors