ALONI CANIVEAU DE DOUCHE – AVEC GRILLE – COMPLET – 90CM – INOX BROSSÉ

Référence : **090CM**



Apportez une touche intemporelle et élégante à votre douche à l'italienne avec le caniveau de douche Aloni 90 cm en acier inoxydable brossé. Sa finition brossée raffinée offre un style moderne et sophistiqué qui s'intègre parfaitement dans les salles de bains classiques comme contemporaines. La grille design moderne constitue un détail subtil et élégant qui se fond harmonieusement dans le sol.

Au-delà de son apparence raffinée, ce caniveau de douche offre également d'excellentes performances. Sa faible hauteur d'encastrement de seulement 6,7 cm facilite l'installation, même dans le cadre de rénovations. Avec une largeur de seulement 7 cm, le caniveau conserve une apparence épurée et minimaliste, tandis que sa capacité d'évacuation supérieure à 30 litres par minute garantit un drainage rapide et efficace. La construction durable en acier inoxydable et la bride de sol intégrée assurent une installation solide, étanche et fiable. De plus, le caniveau est livré avec des pieds réglables en hauteur pour un positionnement parfait, une membrane d'étanchéité (bande d'étanchéité) pour une protection optimale contre l'humidité et un manchon de réduction 40/50 mm pour un raccordement facile à l'évacuation. Le siphon amovible avec filtre à cheveux intégré facilite l'entretien et aide à prévenir les obstructions.

Caractéristiques principales :

- Longueur : 90 cm
- Couleur : Acier inoxydable brossé
- Fabriqué en acier inoxydable
- Faible hauteur d'encastrement de seulement 6,7 cm
- Design fin avec une largeur de 7 cm
- Capacité d'évacuation supérieure à 30 L/min
- Équipé d'une bride de sol pour une installation simple et robuste
- Pieds réglables en hauteur
- Membrane d'étanchéité (bande d'étanchéité) incluse
- Manchon de réduction 40/50 mm fourni
- Siphon amovible avec filtre à cheveux
- Grille design moderne pour une finition luxueuse

ALONI CANIVEAU DE DOUCHE – AVEC GRILLE – COMPLET – 90CM – INOX BROSSÉ

Référence : **090CM**

CARACTÉRISTIQUES TECHNIQUES

Caractéristiques	Inox	Diamètre du trou d'évacuation (mm)	40
Forme	Rectangulaire	Filtre à cheveux amovible	Oui
Méthode de montage	Encastré	Grille déclipsable	Oui
Couleur de base	Inox	Pieds réglables	Oui
Degré de brillance	Brossé	Avec bride	Oui
Matériel	Acier inoxydable	Avec pieds	Oui
Hauteur (mm)	68	Avec siphon	Oui
Hauteur du bord (cm)	1.5	Poids net (g)	2650
Largeur (mm)	940	Garantie (ans)	2
Profondeur (mm)	110		

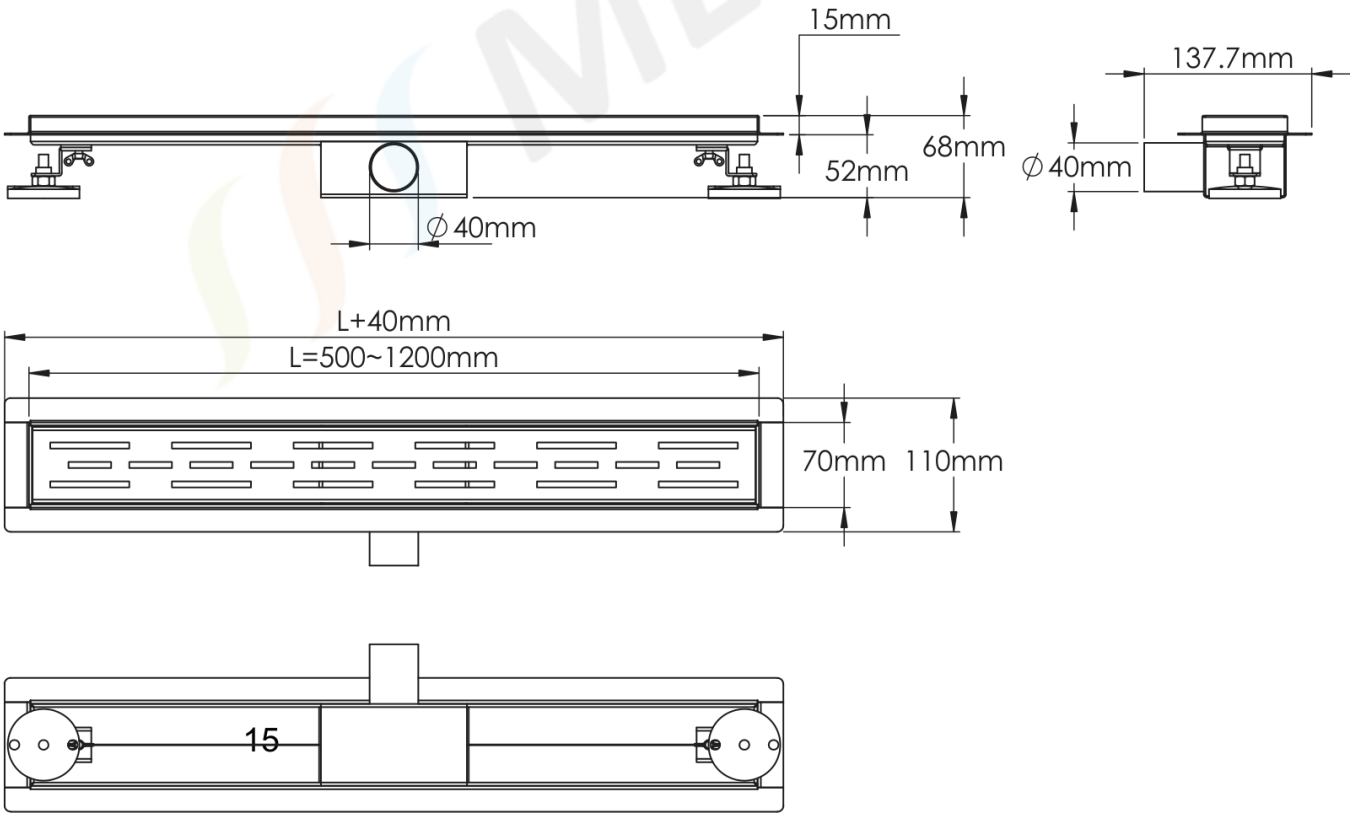

ALONI DOUCHEGOOT – MET ROOSTER – COMPLEET – 90CM – GEBORSTELD RVS

Referentie : **090CM**



Geef uw inloopdouche een tijdloze en elegante toets met de Aloni douchegoot van 90 cm in geborsteld roestvrij staal. De verfijnde geborstelde afwerking zorgt voor een moderne, stijlvolle look die perfect past in zowel klassieke als eigentijdse badkamers. Het moderne designrooster is een subtiel en elegant detail dat harmonieus opgaat in de vloer.

Naast de verfijnde uitstraling levert deze douchegoot ook uitstekende prestaties. De lage inbouwhoogte van slechts 6,7 cm vergemakkelijkt de installatie, zelfs bij renovaties. Met een breedte van slechts 7 cm behoudt de douchegoot een strakke en minimalistische uitstraling, terwijl de afvoercapaciteit van meer dan 30 liter per minuut zorgt voor een snelle en efficiënte afvoer. De duurzame constructie in roestvrij staal en de geïntegreerde vloerflens zorgen voor een stevige, waterdichte en betrouwbare installatie. Bovendien wordt de douchegoot geleverd met in hoogte verstelbare poten voor een perfecte positionering, een afdichtingsmembraan (afdichtingsband) voor optimale bescherming tegen vocht en een verloopmof 40/50 mm voor een eenvoudige aansluiting op de afvoer. De uitneembare sifon met geïntegreerde haarzeef vergemakkelijkt het onderhoud en helpt verstoppingen te voorkomen.

Belangrijkste kenmerken:

- Lengte: 90 cm
- Kleur: Geborsteld roestvrij staal
- Vervaardigd uit roestvrij staal
- Lage inbouwhoogte van slechts 6,7 cm
- Slank design met een breedte van 7 cm
- Afvoercapaciteit van meer dan 30 l/min
- Uitgerust met een vloerflens voor een eenvoudige en robuuste installatie
- In hoogte verstelbare poten
- Afdichtingsmembraan (afdichtingsband) inbegrepen
- Verloopmof 40/50 mm meegeleverd
- Uitneembare sifon met haarzeef
- Modern designrooster voor een luxueuze afwerking

ALONI DOUCHEGOOT – MET ROOSTER – COMPLEET – 90CM – GEBORSTELD RVS

Referentie : **090CM**

TECHNISCHE KENMERKEN

Kenmerken	RVS	Diameter afvoergat (mm)	40
Vorm	Rechthoekig	Uitneembare haarzeef	Ja
Montagewijze	Inbouw	Afklikbaar rooster	Ja
Basiskleur	RVS	Verstelbare voetjes	Ja
Glansgraad	Geborsteld	Met flens	Ja
Materiaal	Roestvrij staal	Met poten	Ja
Hoogte (mm)	68	Met sifon	Ja
Randhoogte (cm)	1.5	Nettogewicht (g)	2650
Breedte (mm)	940	Garantie (jaar)	2
Diepte (mm)	110		

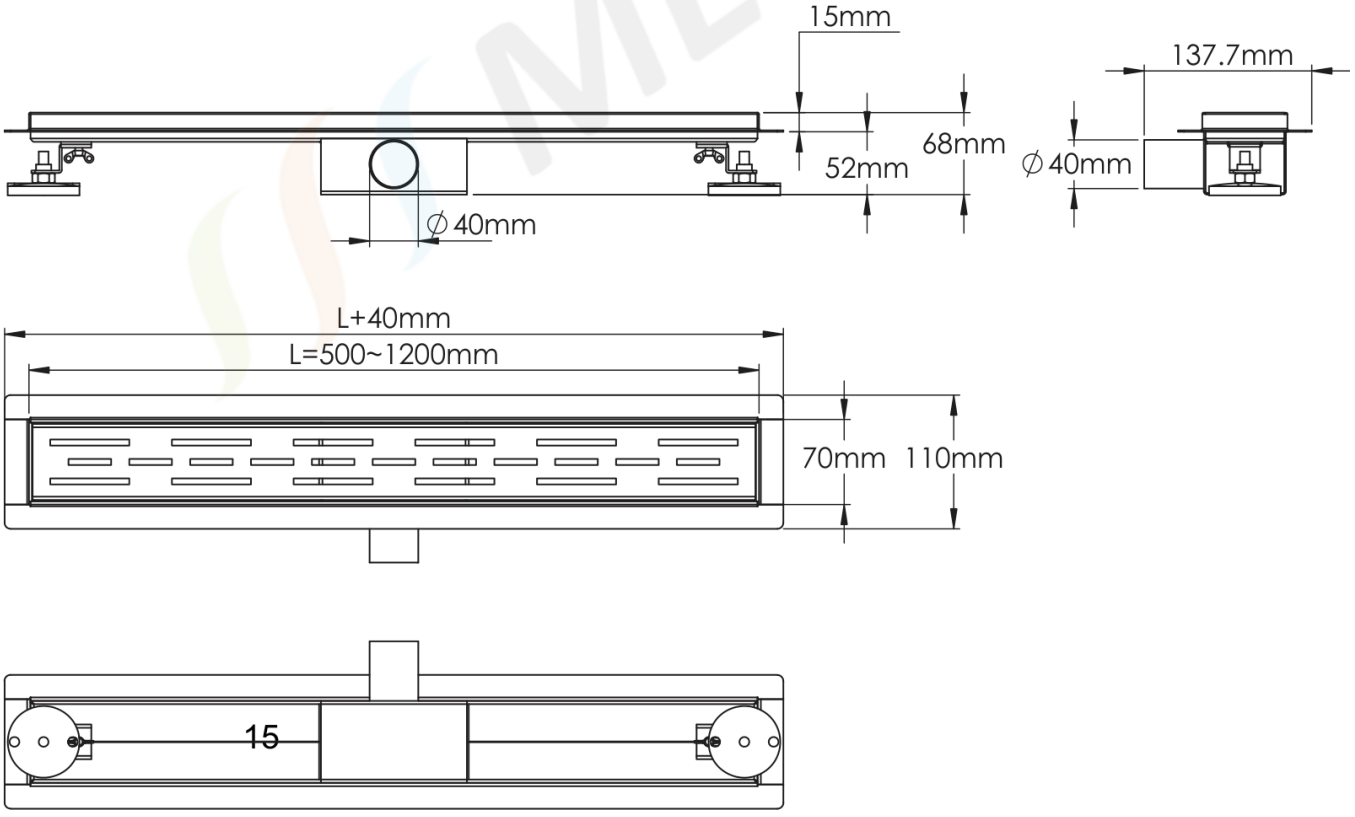

ALONI SHOWER DRAIN – WITH GRATE – COMPLETE – 90CM – BRUSHED STAINLESS STEEL

Reference : **090CM**



Add a timeless, elegant touch to your walk-in shower with the Aloni 90 cm shower drain in brushed stainless steel. Its refined brushed finish offers a modern, sophisticated style that fits perfectly into both classic and contemporary bathrooms. The modern design grate is a subtle, elegant detail that blends harmoniously into the floor.

Beyond its refined appearance, this shower drain also offers excellent performance. Its low installation height of only 6.7 cm makes installation easier, even in renovations. With a width of only 7 cm, the drain retains a clean, minimalist appearance, while its drainage capacity of more than 30 litres per minute ensures fast and efficient drainage. The durable stainless steel construction and integrated floor flange ensure a solid, watertight and reliable installation. In addition, the drain is supplied with height-adjustable feet for perfect positioning, a waterproofing membrane (sealing tape) for optimum protection against moisture and a 40/50 mm reducing sleeve for easy connection to the waste pipe. The removable waste trap with integrated hair filter makes maintenance easier and helps prevent blockages.

Main features:

- Length: 90 cm
- Colour: Brushed stainless steel
- Made of stainless steel
- Low installation height of only 6.7 cm
- Slim design with a width of 7 cm
- Drainage capacity of more than 30 l/min
- Fitted with a floor flange for simple and robust installation
- Height-adjustable feet
- Waterproofing membrane (sealing tape) included
- 40/50 mm reducing sleeve supplied
- Removable waste trap with hair filter
- Modern design grate for a luxurious finish

Medissa · Chaussée de Leuze 33, 9600 Renaix (Ronse), Belgium
+32 55 75 12 48 · info@medissa.be · www.medissa.be

Non-contractual document.
Data subject to change.

ALONI SHOWER DRAIN – WITH GRATE – COMPLETE – 90CM – BRUSHED STAINLESS STEEL

Reference : **090CM**

TECHNICAL SPECIFICATIONS

Features	Stainless steel	Drain hole diameter (mm)	40
Shape	Rectangular	Removable hair filter	Yes
Mounting	Concealed	Clip-off grate	Yes
Base colour	Stainless steel	Adjustable feet	Yes
Gloss level	Brushed	With flange	Yes
Material	Stainless steel	With feet	Yes
Height (mm)	68	With waste trap	Yes
Rim height (cm)	1.5	Net weight (g)	2650
Width (mm)	940	Warranty (years)	2
Depth (mm)	110		

