TECEFILO-SOLID ÉLECTRONIQUE - PLAQUE CAPTEUR URINOIR - INOX - BLANC MAT

Référence : **9242073**



Le kit de montage fin pour dispositif de chasse infrarouge sans contact est conçu pour être combiné avec l'unité de déclenchement TECEfilo et est compatible avec le coffret de chasse urinoir TECE U 2. Il peut être vissé de manière dissimulée pour une finition soignée.

Le temps de rinçage, la fonction de pause d'économie d'eau, la fonction pour les urinoirs à abattant, le mode nettoyage, le prérinçage et l'intervalle de chasse hygiénique peuvent être réglés via l'application.

Composé de :

- Façade plate vissée avec champ de capteur
- Matériel de montage
- Dimensions (L × H × P) : 98 × 150 × 6 mm
- * Veuillez commander séparément l'unité de déclenchement.

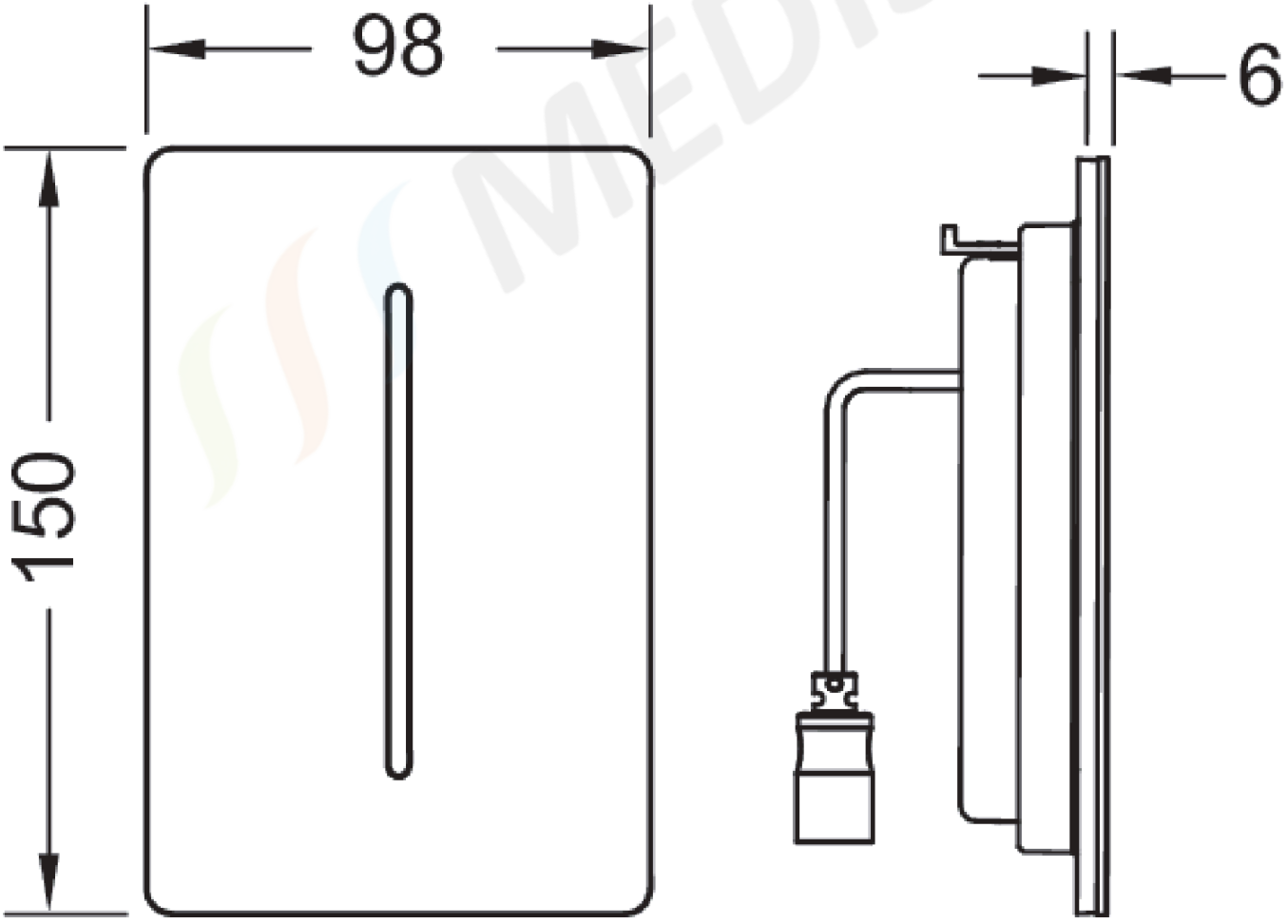

MEDISSA

TECEFILO-SOLID ELEKTRONISCH - URINOIR-SENSORPLAAT - RVS - MAT WIT

Referentie : **9242073**



De dunne montageset voor de contactloze infrarood-spoelinrichting is ontworpen om gecombineerd te worden met de TECEfilo-bedieningseenheid en is compatibel met de urinoirspoelkast TECE U 2. Hij kan verdoken worden vastgeschroefd voor een verzorgde afwerking.

De spoeltijd, de waterbesparende pauzefunctie, de functie voor urinoirs met klep, de reinigingsmodus, het voorspoelen en het hygiënische spoelinterval kunnen via de app worden ingesteld.

Bestaande uit:

- Vlakke, vastgeschroefde frontplaat met sensorveld
- Montagemateriaal
- Afmetingen (B × H × D): 98 × 150 × 6 mm
- * Gelieve de bedieningseenheid apart te bestellen.

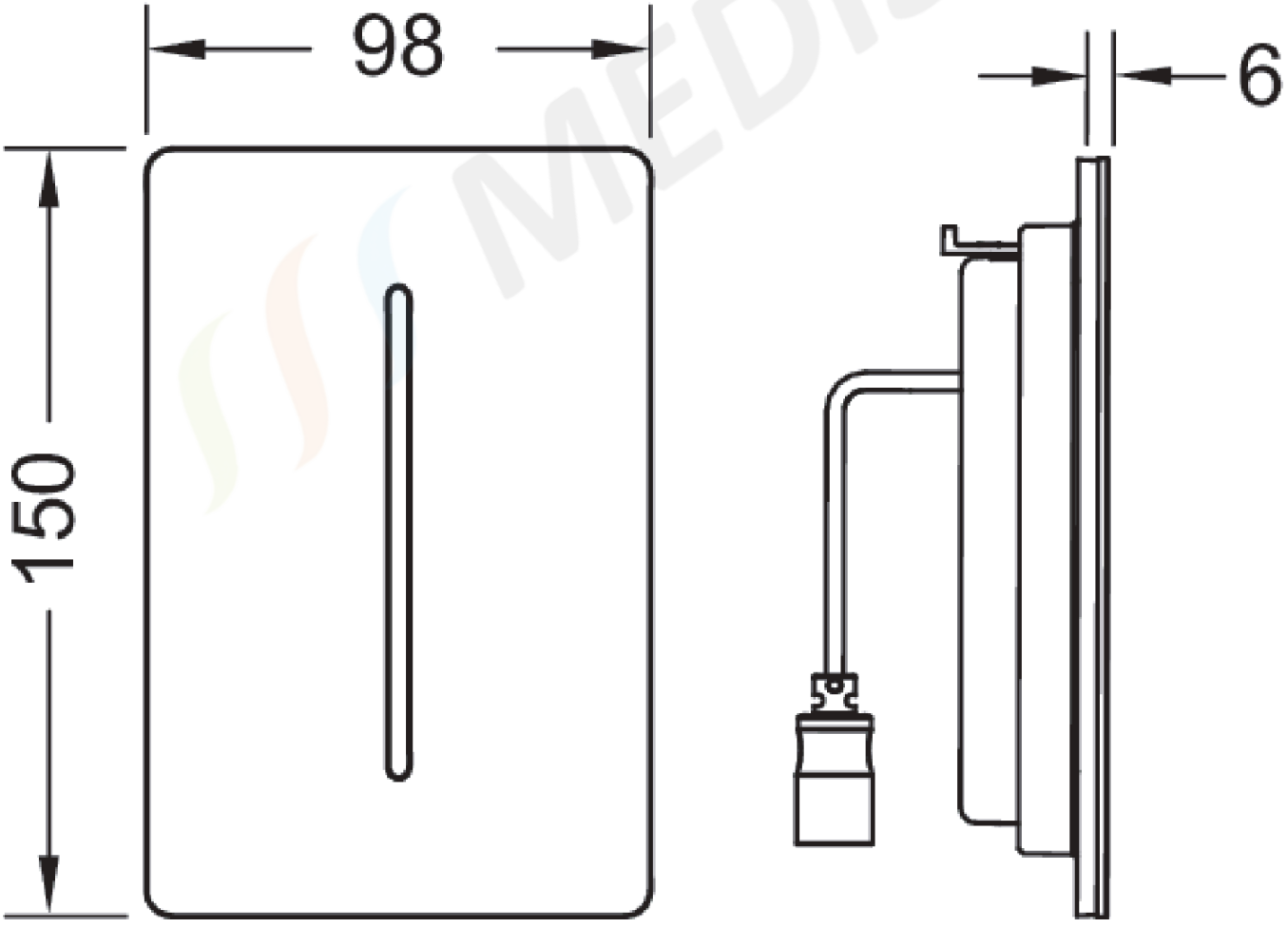

MEDISSA

TECEFILO-SOLID ELECTRONIC - URINAL SENSOR PLATE - STAINLESS STEEL - MATT WHITE

Reference : **9242073**



The slim installation kit for the contactless infrared flush unit is designed to be combined with the TECEfilo actuation unit and is compatible with the TECE U 2 urinal flush box. It can be screwed on concealed for a neat finish.

The flush time, the water-saving pause function, the function for urinals with lid, the cleaning mode, pre-flushing and the hygiene flush interval can be set via the app.

Consisting of:

- Flat screwed-on front panel with sensor field
- Mounting material
- Dimensions (W × H × D): 98 × 150 × 6 mm
- * Please order the actuation unit separately.

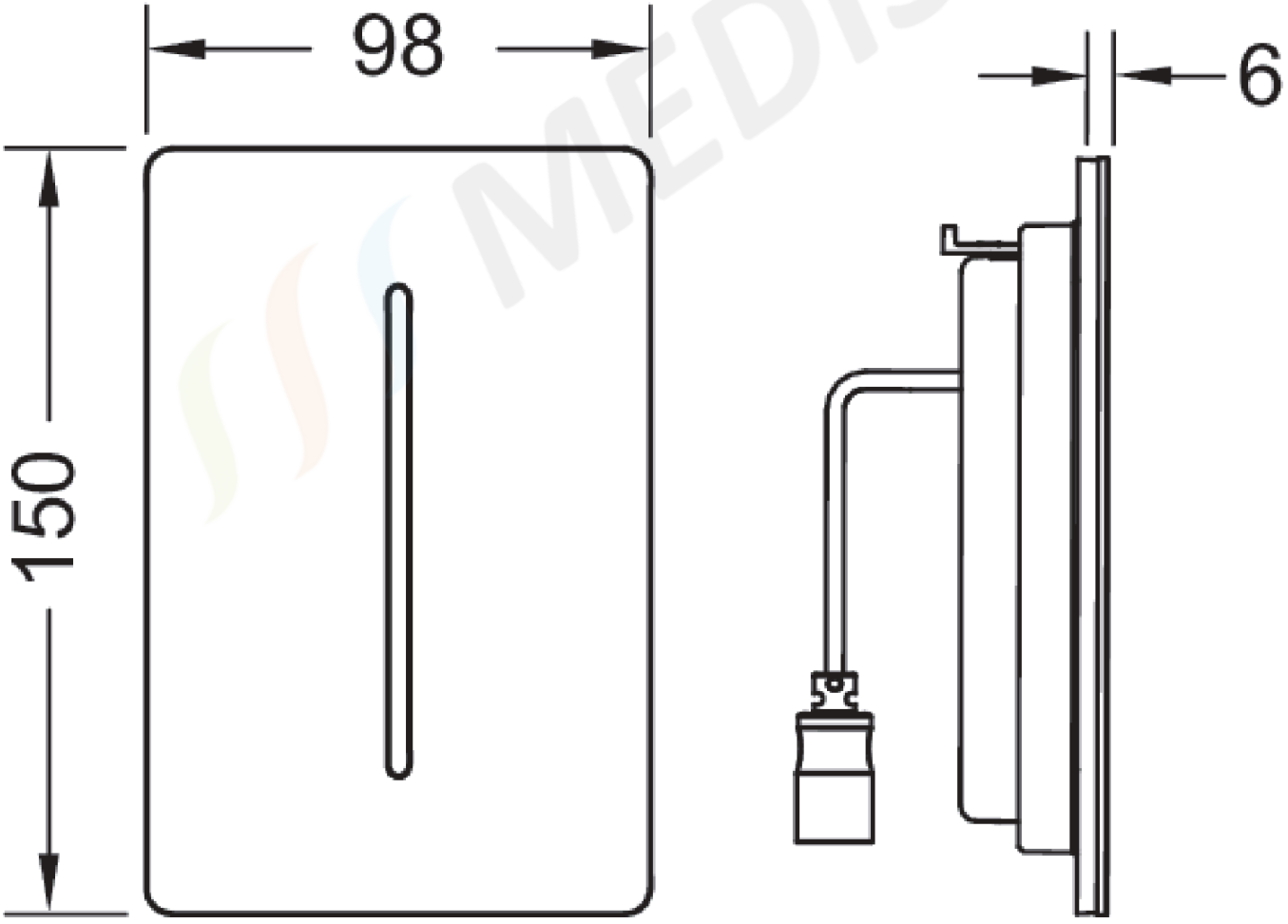

MEDISSA