# TECEFILO-SOLID ÉLECTRONIQUE - PLAQUE CAPTEUR URINOIR - INOX - CHROMÉ BRILLANT

Référence : **9242076**

Le kit de montage fin pour dispositif de chasse infrarouge sans contact est conçu pour être combiné avec l'unité de déclenchement TECEfilo et est compatible avec le coffret de chasse urinoir TECE U 2. Il peut être vissé de manière dissimulée.

Le temps de rinçage, la fonction de pause d'économie d'eau, la fonction pour les urinoirs à abattant, le mode nettoyage, le prérinçage et l'intervalle de chasse hygiénique peuvent être réglés via l'application.

**Composé de :**

- Façade vissée plate avec champ de capteur
- Matériel de montage
- Dimensions (L × H × P) : 98 × 150 × 6 mm
- * Veuillez commander séparément l'unité de déclenchement.

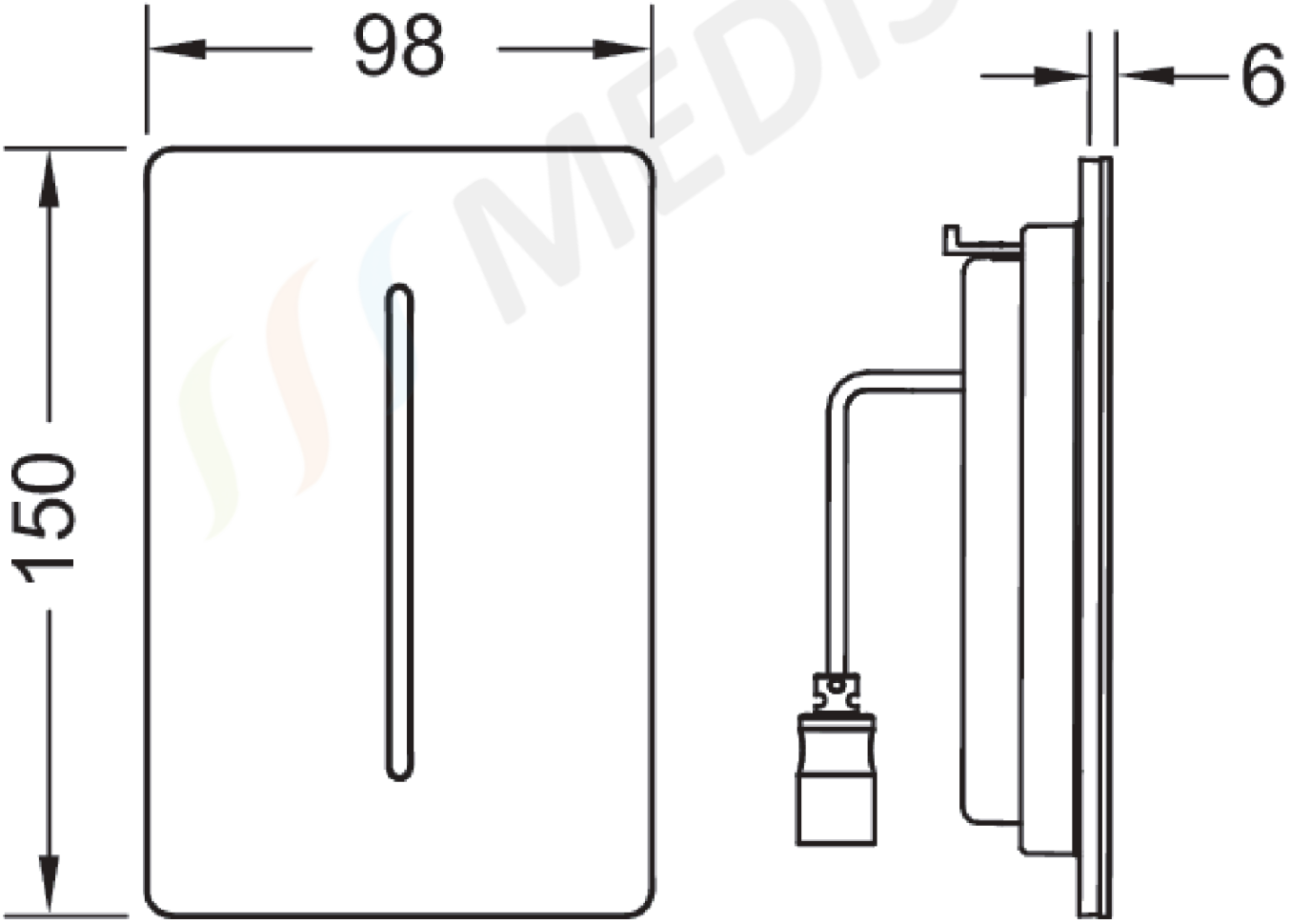




Document non contractuel.
Données sous réserve de modification.

# TECEFILO-SOLID ELEKTRONISCH - URINOIR-SENSORPLAAT - RVS - HOOGGLANS VERCHROOMD

Referentie : **9242076**

De dunne montageset voor contactloze infraroodspoeling is ontworpen om gecombineerd te worden met de TECEfilo-bedieningseenheid en is compatibel met de urinoirspoelkast TECE U 2. Hij kan verdoken worden vastgeschroefd.

De spoeltijd, de waterbesparende pauzefunctie, de functie voor urinoirs met klep, de reinigingsmodus, het voorspoelen en het hygiënische spoelinterval kunnen via de app worden ingesteld.

**Bestaande uit :**

- Vlakke geschroefde frontplaat met sensorveld
- Montagemateriaal
- Afmetingen (B × H × D) : 98 × 150 × 6 mm
- * Gelieve de bedieningseenheid apart te bestellen.

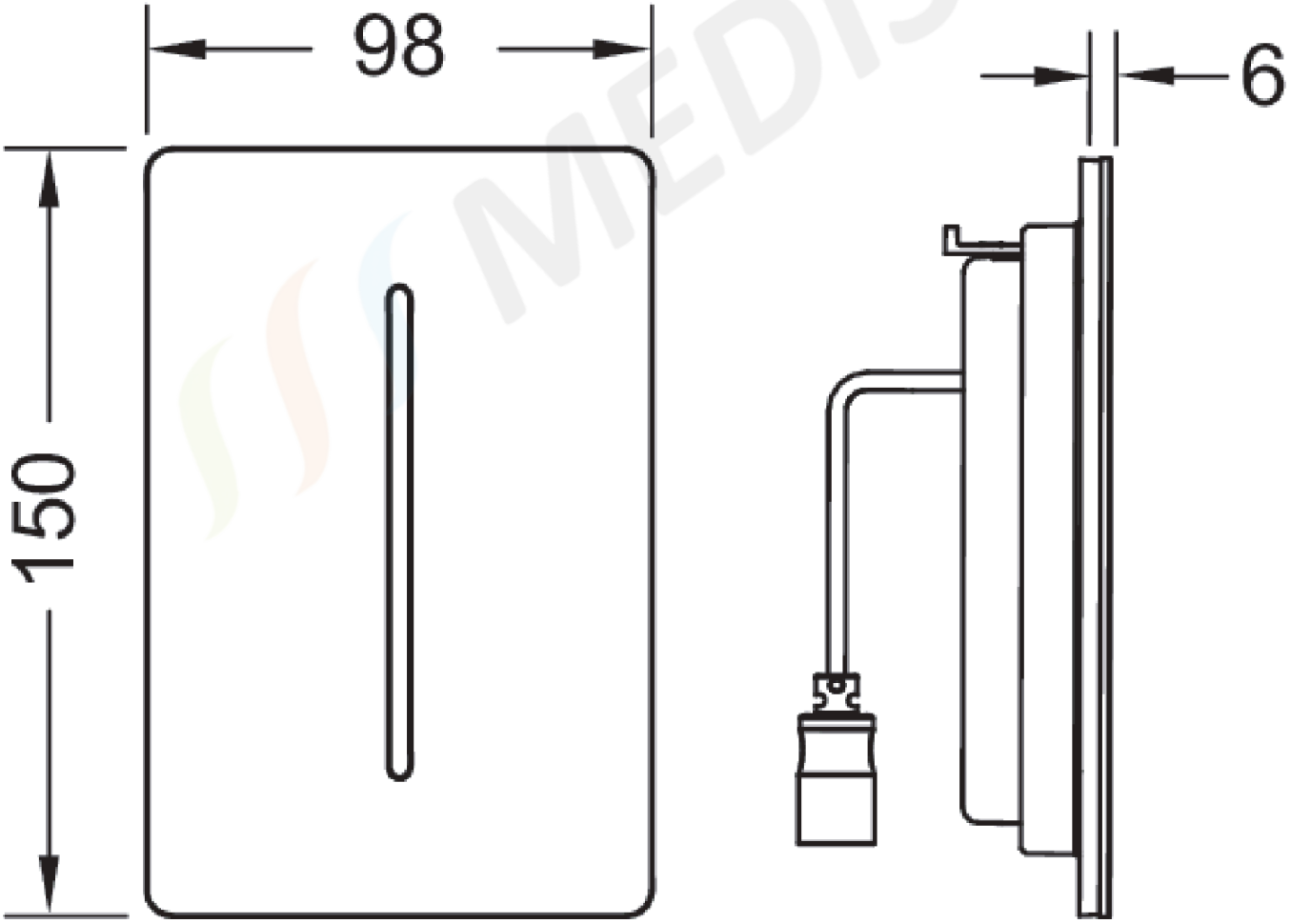




Niet-contractueel document.
Gegevens onder voorbehoud van wijzigingen.

# TECEFILO-SOLID ELECTRONIC - URINAL SENSOR PLATE - STAINLESS STEEL - GLOSS CHROME

Reference : **9242076**

The slim installation kit for contactless infrared flushing is designed to be combined with the TECEfilo actuator unit and is compatible with the TECE U 2 urinal flush box. It can be screwed on with concealed fixings.

The flush time, water-saving pause function, function for urinals with lid, cleaning mode, pre-flush and hygienic flush interval can be set via the app.

**Consisting of :**

- Flat screw-on front plate with sensor field
- Mounting material
- Dimensions (W × H × D) : 98 × 150 × 6 mm
- * Please order the actuator unit separately.

