STELRAD ALU SIMPLE DRY - RADIATEUR ÉLECTRIQUE - HORIZONTAL - 580X1080MM - 2000W - GRIS ANTHRACITE

Référence : **ALUGE002**



Le radiateur STELRAD Alu Simple Dry combine un design moderne avec des performances puissantes et économes en énergie. Ce radiateur électrique en élégant gris anthracite présente une dimension généreuse de 580 x 1080 mm et développe une puissance de 2000W, idéale pour chauffer efficacement des pièces de taille moyenne à grande.

Grâce à la technologie innovante d'inertie sèche avec un corps en aluminium et un cœur en pierre naturelle, vous profitez d'une chaleur douce, homogène et continue. La pierre interne absorbe rapidement la chaleur, la conserve longtemps et la diffuse progressivement. Cela garantit non seulement des temps de chauffe plus rapides et une consommation d'énergie réduite.

La chaleur est diffusée par un processus naturel de convection, assurant un chauffage homogène de la pièce sans variations soudaines de température. De plus, ce radiateur atteint une classe d'efficacité énergétique élevée grâce à la capacité unique de stockage thermique de la pierre naturelle.

Commande intelligente et conviviale

L'Alu Simple Dry est équipé d'un panneau de commande numérique intégré avec écran LCD, discrètement placé en haut à droite du radiateur. Vous bénéficiez de nombreuses fonctions pour une efficacité optimale, des économies d'énergie et une sécurité accrue.

Le radiateur fonctionne via un thermostat intégré avec programmation hebdomadaire et détection de fenêtre ouverte, évitant automatiquement le gaspillage d'énergie et adaptant parfaitement le confort à votre rythme de vie.

Une télécommande numérique portable avec écran LCD est également fournie, avec support mural – vous permettant de contrôler facilement votre chauffage à distance.

Une solution de chauffage élégante, puissante et durable qui s'intègre parfaitement dans tout intérieur moderne.

Caractéristiques principales :

- Commande simple et intuitive
- Livré avec télécommande
- Thermostat intégré avec programmation hebdomadaire
- Détection de fenêtre ouverte
- Technologie d'inertie sèche
- Conforme EcoDesign
- Prêt à installer et à raccorder

STELRAD ALU SIMPLE DRY - RADIATEUR ÉLECTRIQUE - HORIZONTAL - 580X1080MM - 2000W - GRIS ANTHRACITE

Référence : **ALUGE002**

CARACTÉRISTIQUES TECHNIQUES

Série	Alu Simple Dry	Classe de protection (IP)	IPX4
Modèle	Radiateur électrique	Détection de fenêtre ouverte	Oui
Méthode de montage	Chevilles, Vis	Programmable	Oui
Couleur de base	Gris anthracite	Reversible	Non
Traitement de surface	Laqué	Avec prise	Oui
Matériel	Aluminium	Type d'alimentation électrique	Fiche
Longueur du câble de raccordement (mm)	120	Matériel de montage inclus	Oui
Capacité de chauffage (W)	2000	Télécommande incluse	Oui
Hauteur (mm)	580	Certificats	EcoDesign
Largeur (mm)	1080	Poids net (g)	32300
Profondeur (mm)	90	Garantie (ans)	2, 10
Sens de montage	Horizontal		

Medissa · Chaussée de Leuze 33, 9600 Renaix
+32 55 75 12 48 · info@medissa.be · www.medissa.be

Document non contractuel.
Données sous réserve de modification.

STELRAD ALU SIMPLE DRY - ELEKTRISCHE RADIATOR - HORIZONTAAL - 580X1080MM - 2000W - ANTRACIETGRIJS

Referentie : **ALUGE002**



De STELRAD Alu Simple Dry-radiator combineert een modern design met krachtige en energiezuinige prestaties. Deze elektrische radiator in elegant antracietgrijs heeft een royale afmeting van 580 x 1080 mm en levert een vermogen van 2000W, ideaal om middelgrote tot grote ruimtes efficiënt te verwarmen.

Dankzij de innovatieve droge-inertietechnologie met een aluminium behuizing en een kern van natuursteen geniet u van een zachte, gelijkmatige en continue warmte. De interne steen neemt de warmte snel op, houdt ze lang vast en geeft ze geleidelijk af. Dit garandeert niet alleen snellere opwarmtijden en een lager energieverbruik.

De warmte wordt verspreid via een natuurlijk convectieproces, wat zorgt voor een gelijkmatige verwarming van de ruimte zonder plotselinge temperatuurschommelingen. Bovendien behaalt deze radiator een hoge energie-efficiëntieklasse dankzij het unieke warmteopslagvermogen van de natuursteen.

Slimme en gebruiksvriendelijke bediening

De Alu Simple Dry is uitgerust met een geïntegreerd digitaal bedieningspaneel met LCD-scherm, discreet rechtsboven op de radiator geplaatst. U beschikt over talrijke functies voor optimale efficiëntie, energiebesparing en extra veiligheid.

De radiator werkt via een geïntegreerde thermostaat met weekprogrammering en open-raamdetectie, waardoor energieverspilling automatisch wordt vermeden en het comfort perfect wordt afgestemd op uw levensritme.

Er wordt ook een draagbare digitale afstandsbediening met LCD-scherm meegeleverd, met wandhouder – zodat u uw verwarming eenvoudig op afstand kunt bedienen.

Een elegante, krachtige en duurzame verwarmingsoplossing die perfect past in elk modern interieur.

Belangrijkste kenmerken:

- Eenvoudige en intuïtieve bediening
- Geleverd met afstandsbediening
- Geïntegreerde thermostaat met weekprogrammering
- Open-raamdetectie
- Droge-inertietechnologie
- Conform EcoDesign
- Klaar om te installeren en aan te sluiten

STELRAD ALU SIMPLE DRY - ELEKTRISCHE RADIATOR - HORIZONTAAL - 580X1080MM - 2000W - ANTRACIETGRIJS

Referentie : **ALUGE002**

TECHNISCHE KENMERKEN

Serie	Alu Simple Dry	Beschermingsklasse (IP)	IPX4
Model	Elektrische radiator	Open-raamdetectie	Ja
Montagewijze	Pluggen, Schroeven	Programmeerbaar	Ja
Basiskleur	Antracietgrijs	Omkeerbaar	Nee
Oppervlaktebehandeling	Gelakt	Met stekker	Ja
Materiaal	Aluminium	Type voeding	Stekker
Lengte aansluitkabel (mm)	120	Montagemateriaal inbegrepen	Ja
Verwarmingsvermogen (W)	2000	Afstandsbediening inbegrepen	Ja
Hoogte (mm)	580	Certificaten	EcoDesign
Breedte (mm)	1080	Nettogewicht (g)	32300
Diepte (mm)	90	Garantie (jaar)	2, 10
Montagerichting	Horizontaal		

Niet-contractueel document.
Gegevens onder voorbehoud van wijzigingen.

STELRAD ALU SIMPLE DRY - ELECTRIC RADIATOR - HORIZONTAL - 580X1080MM - 2000W - ANTHRACITE GREY

Reference : **ALUGE002**



The STELRAD Alu Simple Dry radiator combines a modern design with powerful, energy-efficient performance. This electric radiator in elegant anthracite grey has generous dimensions of 580 x 1080 mm and delivers an output of 2000W, ideal for efficiently heating medium to large rooms.

Thanks to the innovative dry inertia technology with an aluminium body and a natural stone core, you enjoy gentle, even and continuous heat. The internal stone quickly absorbs the heat, retains it for a long time and releases it gradually. This not only guarantees faster heat-up times and reduced energy consumption.

The heat is distributed through a natural convection process, ensuring even heating of the room without sudden temperature changes. In addition, this radiator achieves a high energy efficiency class thanks to the unique heat storage capacity of the natural stone.

Smart and user-friendly control

The Alu Simple Dry is equipped with an integrated digital control panel with LCD display, discreetly positioned at the top right of the radiator. You benefit from numerous functions for optimal efficiency, energy savings and increased safety.

The radiator operates via an integrated thermostat with weekly programming and open window detection, automatically avoiding energy waste and perfectly adapting comfort to your lifestyle.

A portable digital remote control with LCD display is also supplied, with wall bracket – allowing you to control your heating easily from a distance.

An elegant, powerful and durable heating solution that fits perfectly into any modern interior.

Main features:

- Simple and intuitive control
- Supplied with remote control
- Integrated thermostat with weekly programming
- Open window detection
- Dry inertia technology
- EcoDesign compliant
- Ready to install and connect

STELRAD ALU SIMPLE DRY - ELECTRIC RADIATOR - HORIZONTAL - 580X1080MM - 2000W - ANTHRACITE GREY

Reference : **ALUGE002**

TECHNICAL SPECIFICATIONS

Series	Alu Simple Dry	Protection rating (IP)	IPX4
Model	Electric radiator	Open window detection	Yes
Mounting	Wall plugs, Screws	Programmable	Yes
Base colour	Anthracite grey	Reversible	No
Surface treatment	Lacquered	With plug	Yes
Material	Aluminium	Power supply type	Plug
Connection cable length (mm)	120	Mounting hardware included	Yes
Heating capacity (W)	2000	Remote control included	Yes
Height (mm)	580	Certificates	EcoDesign
Width (mm)	1080	Net weight (g)	32300
Depth (mm)	90	Warranty (years)	2, 10
Mounting orientation	Horizontal		

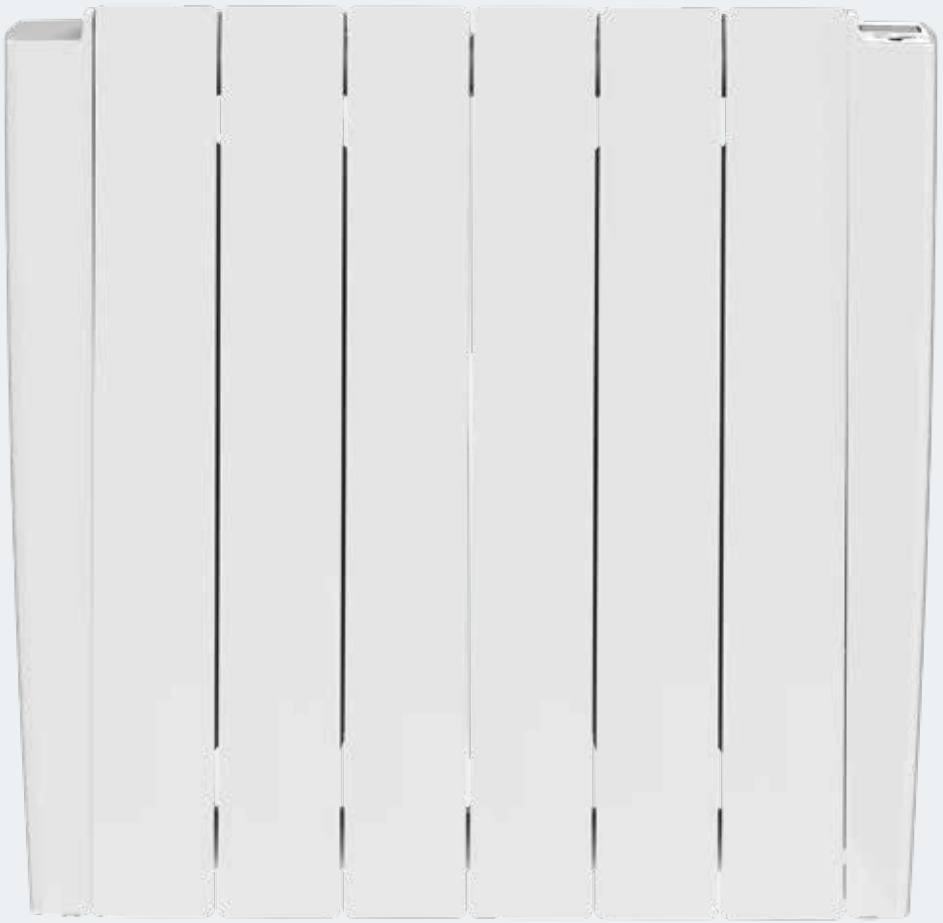

DECOUVREZ L' ALU SIMPLE DRY

Stelrad
Europe's favourite radiator

Généralités

ALU SIMPLE DRY

Le radiateur électrique Alu Simple Dry utilise la technologie à inertie sèche, via un processus de convection, une puissance calorifique élevée rapide et continue est obtenue.

Produit:	Radiateur électrique à inertie sèche
Prémonté:	Thermostat et un câble isolé de 1,2 m avec prise.
Fourni avec:	Consoles, vis, chevilles, instructions de montage et télécommande.
Réglage:	Opération par thermostat intégré avec programmation hebdomadaire et détecteur d'ouverture de fenêtre.
Emballage:	Chaque radiateur est solidement emballé dans du carton de qualité et plastifié. Une étiquette décrit les caractéristiques du radiateur: puissance électrique – hauteur – longueur.
Garantie:	10 ans pour le radiateur et 2 ans pour les pièces électriques sous réserve de respecter les prescriptions concernant les conditions d'installation ainsi que les conditions de garantie de Stelrad, et à condition que le radiateur soi à l'abri des projections d'eau directes.
Procédé de laquage:	Tous les radiateurs sont dégraissés, phosphatés, enduits d'une couche de protection primaire et d'un poudrage électrostatique.
Couleurs:	Blanc signalisation ou gris anthracite
Conformité:	EcoDesign 2018 (Règlement (UE) 2015/1188)
Données techniques:	tension de service 230V ~50Hz, IPX4, Classe II
Hauteur:	580 mm
Longueurs:	600 | 840 | 1.080 mm
Profondeur:	90 mm
Puissance:	1.000 | 1.500 | 2.000 W

Hauteur	Longueur	Puissance	N°. d'art.	Couleur
H580	L600	1.000 W	7153B0580010600	Blanc signalisation
			7153D0580010600	Gris anthracite
	L840	1.500 W	7153B0580010840	Blanc signalisation
			7153D0580010840	Gris anthracite
	L1080	2.000 W	7153B0580011080	Blanc signalisation
			7153D0580011080	Gris anthracite





ECODESIGN
2018 COMPLIANT

CE
2023



Montage et installation

L'Alu Simple Dry est un appareil de classe II avec un indice de protection IPX4. Il peut être placé dans le volume 2 ou 3 de la salle de bain (voir fig.) à condition d'être à l'abri des projections d'eau, qu'il ne puisse être atteint par une personne utilisant la baignoire ou la douche.

De plus, lorsqu'il est place dans le volume 2, le radiateur doit être séparé de la baignoire ou la douche au moyen d'une paroi fixe.

Le radiateur doit être installé avec le panneau de contrôle en haut et le câble d'alimentation en bas. L'installation avec le panneau de commande en dessous ou sur le côté est interdite.

L'appareil est isolé selon la classe II et, par conséquent, il est interdit de le raccorder à la terre. L'appareil doit être alimenté par un courant monophasé de 230V ~50Hz.

La prise doit être branché sur une prise murale placée dans le volume 3.

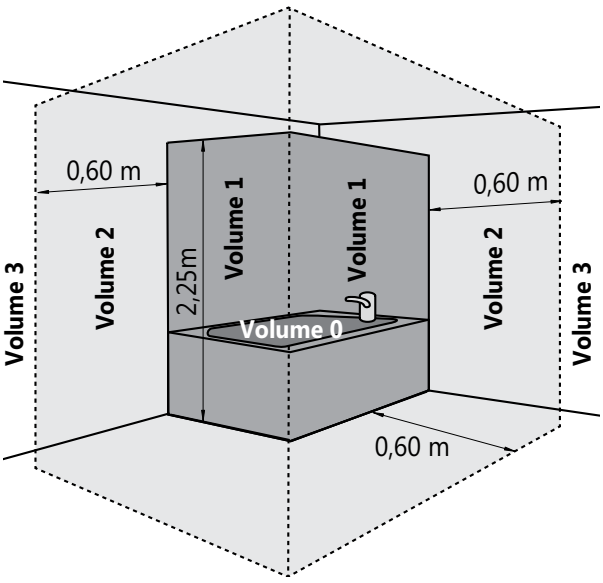

ATTENTION:
L'installation de radiateurs électriques équipés d'une prise de courant est interdite en France.

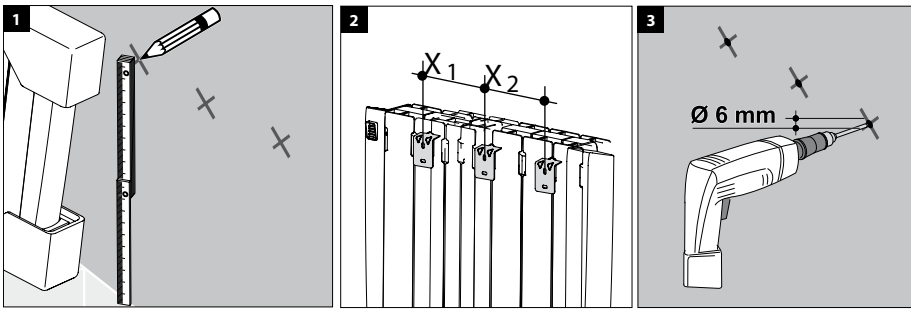

W	nombre de consoles		X1	X2	X3
	en haut	en bas			
1000	3	1	161	161	/
1500	3	1	322	242	/
2000	4	2	242	322	242



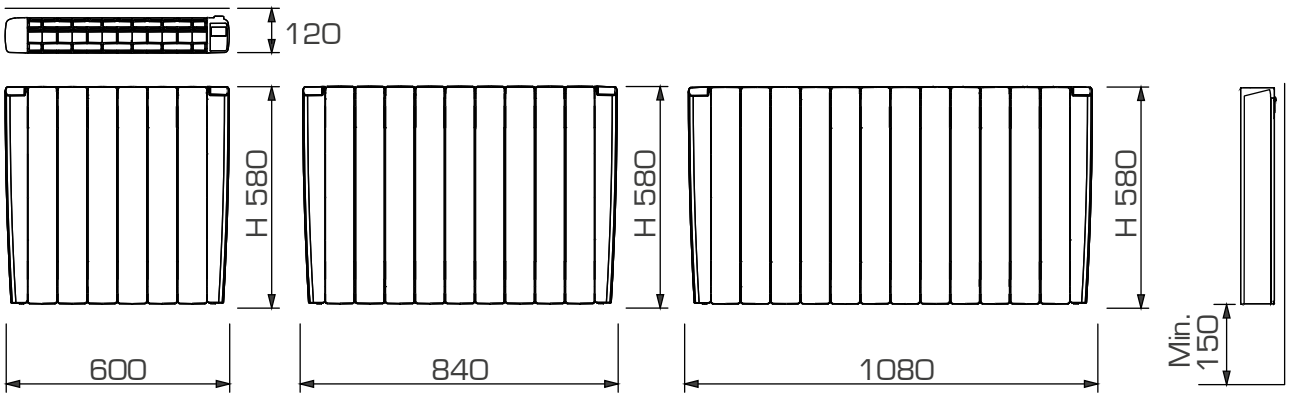

cliquez ici

Vous pouvez retrouver l'instruction de montage complèt sur notre site web aux informations techniques du Alu Simple Dry ou en lisant le code QR suivant:



Allemagne • Autriche • Belgique • Biélorussie • Chypre • Espagne • Estonie • France • Grèce • Irlande • Islande • Lituanie
Luxembourg • Pays-Bas • Portugal • Norvège • Pologne • Royaume-Uni • Slovénie • Suède • République Tchèque • Tunisie • Ukraine

PAYS-BAS
Caradon Stelrad B.V. | Kathagen 30 | 6361 HG Nuth

WWW.STELRAD.EU

Stelrad
Europe's favourite radiator

STR PF BEFR ALU SIMPLE DRY 2023/11