ALONI CANIVEAU DE DOUCHE – AVEC GRILLE – COMPLET – 90CM – BRUN BRONZÉ

Référence : **BB090CM**

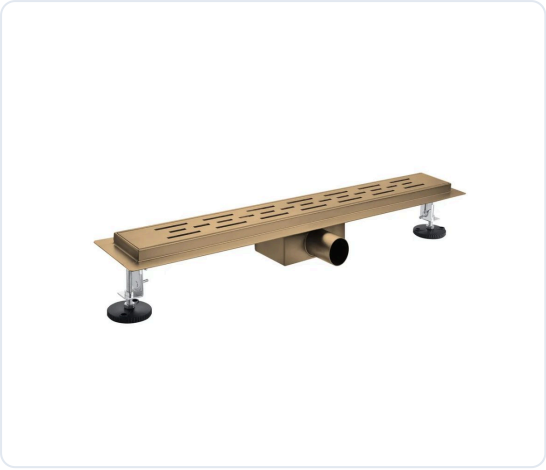

Apportez une touche exclusive et luxueuse à votre douche à l'italienne avec le caniveau de douche Aloni 90 cm en finition bronze brun brossé. Grâce à son revêtement PVD de haute qualité, ce caniveau associe une élégante teinte bronze chaleureuse à une excellente résistance aux rayures, à l'usure et à la corrosion. Sa grille design moderne assure une finition raffinée qui s'intègre parfaitement aux salles de bains contemporaines et haut de gamme.

Au-delà de son apparence élégante, ce caniveau de douche offre également d'excellentes performances. Sa faible hauteur d'encastrement de seulement 6,7 cm facilite l'installation, même dans le cadre d'une rénovation. Avec une largeur de seulement 7 cm, le caniveau conserve un aspect épuré et minimaliste, tandis que sa capacité d'évacuation supérieure à 30 litres par minute garantit un drainage rapide et efficace. Fabriqué en acier inoxydable durable et doté d'une bride de sol intégrée, il assure une installation solide, étanche et fiable. De plus, le caniveau est fourni avec des pieds réglables en hauteur pour un positionnement parfait, une membrane d'étanchéité (bande d'étanchéité) pour une protection optimale contre l'humidité et un manchon de réduction 40/50 mm pour un raccordement facile à l'évacuation. Le siphon amovible avec filtre à cheveux intégré facilite l'entretien et aide à prévenir les obstructions.

Caractéristiques principales:

- Longueur : 90 cm
- Couleur : Bronze brun brossé
- Revêtement PVD de haute qualité pour une durabilité accrue
- Fabriqué en acier inoxydable
- Faible hauteur d'encastrement de seulement 6,7 cm
- Design fin avec une largeur de 7 cm
- Capacité d'évacuation supérieure à 30 L/min
- Équipé d'une bride de sol pour une installation simple et solide
- Pieds réglables en hauteur
- Membrane d'étanchéité (bande d'étanchéité) incluse
- Manchon de réduction 40/50 mm fourni
- Siphon amovible avec filtre à cheveux
- Grille design moderne pour une finition luxueuse

Medissa · Chaussée de Leuze 33, 9600 Renaix
+32 55 75 12 48 · info@medissa.be · www.medissa.be

Document non contractuel.
Données sous réserve de modification.

ALONI CANIVEAU DE DOUCHE – AVEC GRILLE – COMPLET – 90CM – BRUN BRONZÉ

Référence : **BB090CM**

CARACTÉRISTIQUES TECHNIQUES

Caractéristiques	Inox	Profondeur (mm)	110
Forme	Rectangulaire	Diamètre du trou d'évacuation (mm)	40
Méthode de montage	Encastré	Filtre à cheveux amovible	Oui
Couleur de base	Brun bronzé	Grille déclipsable	Oui
Degré de brillance	Brossé	Pieds réglables	Oui
Traitement de surface	PVD	Avec pieds	Oui
Matériel	Acier inoxydable	Avec siphon	Oui
Hauteur (mm)	68	Poids net (g)	2650
Hauteur du bord (cm)	1.5	Garantie (ans)	2
Largeur (mm)	940		

Medissa · Chaussée de Leuze 33, 9600 Renaix
+32 55 75 12 48 · info@medissa.be · www.medissa.be

Document non contractuel.
Données sous réserve de modification.

ALONI DOUCHEGOOT – MET ROOSTER – COMPLEET – 90CM – BRUIN BRONS

Referentie : **BB090CM**

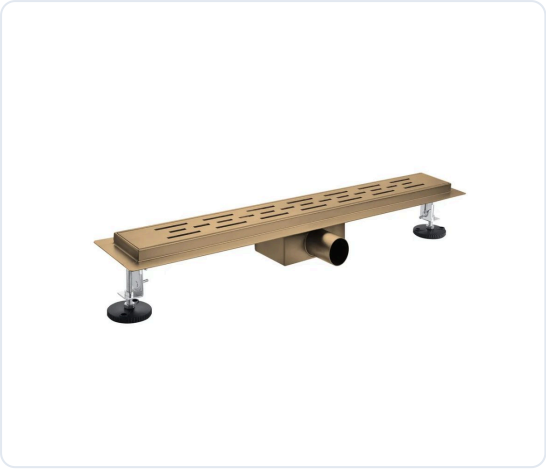

Geef uw inloopdouche een exclusieve en luxueuze toets met de Aloni douchegoot van 90 cm in geborsteld bruin brons. Dankzij de hoogwaardige PVD-coating combineert deze douchegoot een elegante, warme bronstint met een uitstekende bestendigheid tegen krassen, slijtage en corrosie. Het moderne designrooster zorgt voor een verfijnde afwerking die perfect past in eigentijdse en luxueuze badkamers.

Naast de elegante uitstraling levert deze douchegoot ook uitstekende prestaties. De lage inbouwhoogte van slechts 6,7 cm vergemakkelijkt de installatie, zelfs bij een renovatie. Met een breedte van slechts 7 cm behoudt de douchegoot een strakke en minimalistische uitstraling, terwijl de afvoercapaciteit van meer dan 30 liter per minuut zorgt voor een snelle en efficiënte afvoer. Vervaardigd uit duurzaam roestvrij staal en voorzien van een geïntegreerde vloerflens, zorgt hij voor een stevige, waterdichte en betrouwbare installatie. Bovendien wordt de douchegoot geleverd met in hoogte verstelbare poten voor een perfecte positionering, een afdichtingsmembraan (afdichtingsband) voor optimale bescherming tegen vocht en een verloopmof 40/50 mm voor een eenvoudige aansluiting op de afvoer. De uitneembare sifon met geïntegreerde haarzeef vergemakkelijkt het onderhoud en helpt verstoppingen te voorkomen.

Belangrijkste kenmerken:

- Lengte: 90 cm
- Kleur: Geborsteld bruin brons
- Hoogwaardige PVD-coating voor een langere levensduur
- Vervaardigd uit roestvrij staal
- Lage inbouwhoogte van slechts 6,7 cm
- Slank design met een breedte van 7 cm
- Afvoercapaciteit van meer dan 30 l/min
- Uitgerust met een vloerflens voor een eenvoudige en stevige installatie
- In hoogte verstelbare poten
- Afdichtingsmembraan (afdichtingsband) inbegrepen
- Verloopmof 40/50 mm meegeleverd
- Uitneembare sifon met haarzeef
- Modern designrooster voor een luxueuze afwerking

Medissa · Leuzesteenweg 33, 9600 Ronse
+32 55 75 12 48 · info@medissa.be · www.medissa.be

Niet-contractueel document.
Gegevens onder voorbehoud van wijzigingen.

ALONI DOUCHEGOOT – MET ROOSTER – COMPLEET – 90CM – BRUIN BRONS

Referentie : **BB090CM**

TECHNISCHE KENMERKEN

Kenmerken	RVS	Diepte (mm)	110
Vorm	Rechthoekig	Diameter afvoergat (mm)	40
Montagewijze	Inbouw	Uitneembare haarzeef	Ja
Basiskleur	Bruin brons	Afklikbaar rooster	Ja
Glansgraad	Geborsteld	Verstelbare voetjes	Ja
Oppervlaktebehandeling	PVD	Met poten	Ja
Materiaal	Roestvrij staal	Met sifon	Ja
Hoogte (mm)	68	Nettogewicht (g)	2650
Randhoogte (cm)	1.5	Garantie (jaar)	2
Breedte (mm)	940		

ALONI SHOWER DRAIN – WITH GRATE – COMPLETE – 90CM – BROWN BRONZE

Reference : **BB090CM**

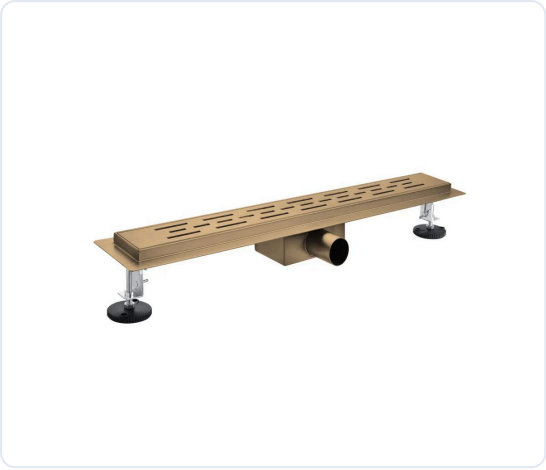

Add an exclusive, luxurious touch to your walk-in shower with the Aloni 90 cm shower drain in a brushed brown bronze finish. Thanks to its high-quality PVD coating, this drain combines an elegant warm bronze tint with excellent resistance to scratches, wear and corrosion. Its modern design grate provides a refined finish that fits perfectly into contemporary and high-end bathrooms.

Beyond its elegant appearance, this shower drain also offers excellent performance. Its low installation height of only 6.7 cm makes installation easier, even in a renovation. With a width of only 7 cm, the drain retains a clean, minimalist look, while its drainage capacity of more than 30 litres per minute ensures fast and efficient drainage. Made of durable stainless steel and fitted with an integrated floor flange, it ensures a solid, watertight and reliable installation. In addition, the drain is supplied with height-adjustable feet for perfect positioning, a waterproofing membrane (sealing tape) for optimum protection against moisture and a 40/50 mm reducing sleeve for easy connection to the waste pipe. The removable waste trap with integrated hair filter makes maintenance easier and helps prevent blockages.

Main features:

- Length: 90 cm
- Colour: Brushed brown bronze
- High-quality PVD coating for increased durability
- Made of stainless steel
- Low installation height of only 6.7 cm
- Slim design with a width of 7 cm
- Drainage capacity of more than 30 l/min
- Fitted with a floor flange for simple and solid installation
- Height-adjustable feet
- Waterproofing membrane (sealing tape) included
- 40/50 mm reducing sleeve supplied
- Removable waste trap with hair filter
- Modern design grate for a luxurious finish

Medissa · Chaussée de Leuze 33, 9600 Renaix (Ronse), Belgium
+32 55 75 12 48 · info@medissa.be · www.medissa.be

Non-contractual document.
Data subject to change.

ALONI SHOWER DRAIN – WITH GRATE – COMPLETE – 90CM – BROWN BRONZE

Reference : **BB090CM**

TECHNICAL SPECIFICATIONS

Features	Stainless steel	Depth (mm)	110
Shape	Rectangular	Drain hole diameter (mm)	40
Mounting	Concealed	Removable hair filter	Yes
Base colour	Brown bronze	Clip-off grate	Yes
Gloss level	Brushed	Adjustable feet	Yes
Surface treatment	PVD	With feet	Yes
Material	Stainless steel	With waste trap	Yes
Height (mm)	68	Net weight (g)	2650
Rim height (cm)	1.5	Warranty (years)	2
Width (mm)	940		

LINEAR DRAIN
INSTALLATION INSTRUCTION

DUSCHRINNE
INSTALLA SANLEITUNG

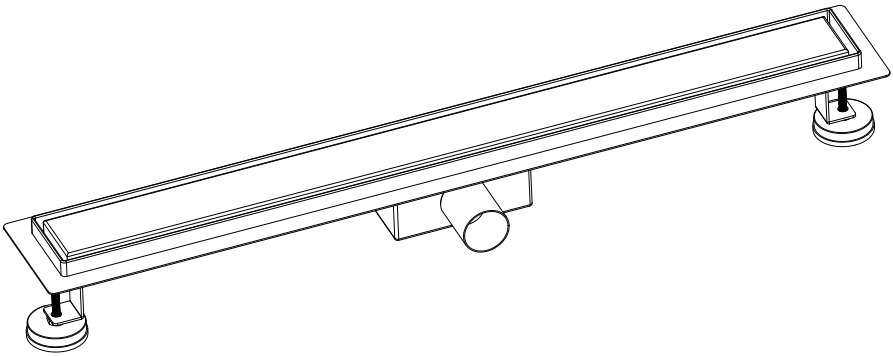

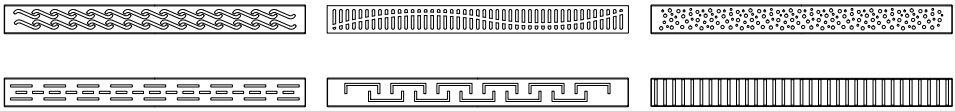

EN DE

RU IT PL NL FR ES

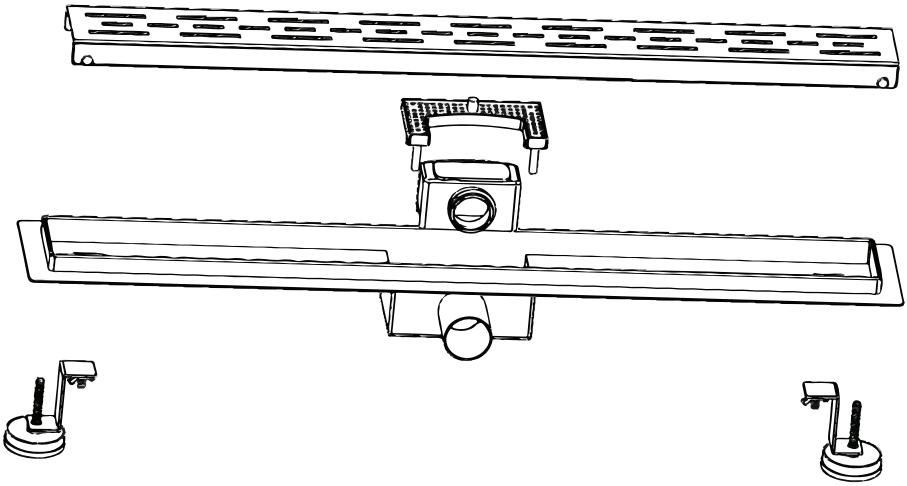

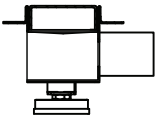

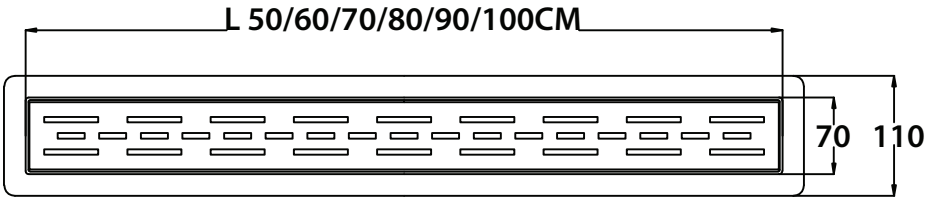
L 50/60/70/80/90/100CM
70
110

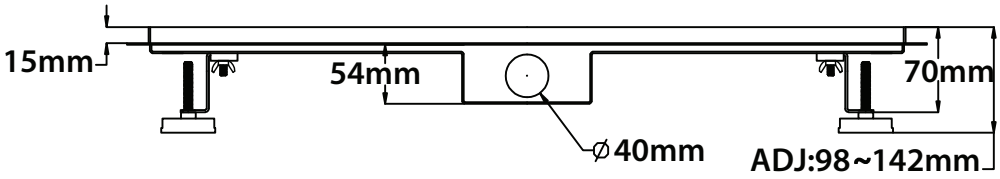
15mm
54mm
70mm
⌀40mm
ADJ:98~142mm

LINEAIREAFVOERINSTALLATIE HANDLEIDING

Dezelfde stappen met.

1. Plaats de douche afvoer waar het moet pas het niveau van de douche afvoer installeren met behulp van het aanpassen van de voeten. (gemeten met een waterpas)
2. Sluit de afvoerpijp aan op de waterafvoer van de doucheafvoer.
3. Verspreid beton.
4. Maak beton en zorg ervoor dat het gelijkmatig wordt verspreid met flens.
5. Borstel een laag waterdichte coating.
6. Bedek de flens met siliconen en bedek vervolgens met een waterdicht membraan.
7. Borstel opnieuw een laag waterdichte coating op het waterdichte membraan.
8. Breng een laag mortel, en vervolgens effenen de tegels.
9. Na het aanbrengen van de siliconen om de hoek van de douche afvoer, reinig de binnenkant van de douche afvoer om ervoor te zorgen zonder onzuiverheden. Voeg tot slot de accessoires en rasphoes toe.
- De 2 in 1 rooster deksel kan worden gekozen, hetzij geborsteld platte kant of tegel insert kant.

Opmerking:

1. Dit product is gemaakt van hoogwaardig 304 roestvrij staal, het kan meer dan 20 jaar gebruiken onder een normale omstandigheden.
2. Gelieve niet te gebruiken in de zout-alkali gebieden, zoals zeewater of chemische gebieden. Selecteer het product met hoogwaardig 316 roestvrij staal dat van toepassing is op zout-alkali gebieden.
3. Nadat het product is geïnstalleerd, zorg ervoor dat de binnenkant van het product schoon te maken om te voorkomen dat de metalen onzuiverheden vallen in de douche afvoer. Als de metalen onzuiverheden per ongeluk in de doucheafvoer worden gedropt, zal het veroorzaakt het oppervlak ziet eruit als roest oppervlak. De oplossing om dit probleem op te lossen door af te vegen met schuurpapier.
4. Als niemand gebruik maken van de badkamer voor lange tijd, kan het geur veroorzaken. Giet het water als dit product wordt gebruikt de natte deodorant principe dat de geur verspreiden kan voorkomen.

NL

INSTRUCTION D'INSTALLATION DE DRAINLINÉAIRE

Mêmes étapes avec le couvercle de grille sélectionné.

1. Placez le drain de douche à l'endroit où elle doit être installée, ajustez le niveau du drain de douche à l'aide depieds de réglage (mesuré à l'aide d'un niveau à bulle)
2. Raccordez le tuyau d'évacuation à la sortie d'eau du drainde douche.
3. Étendre le béton.
4. Pavezle béton et assurez-vous qu'il est étalé uniformément avec la bride.
5. Brossez une couche de revêtement imperméable.
6. Enduisez la bride de silicone, puis la recouvrir d'une membrane imperméable.
7. Brossez à nouveau une couche de revêtement imperméable sur la membrane imperméable.
8. Appliquez une couche de mortier, puis posez les carreaux.
9. Après avoir appliqué le silicone au coin du drain de douche, nettoyez l'intérieur dudrain de douche pour vous assurer qu'il ne contient aucune impureté. Enfin, ajoutez les accessoires et le couvercle de la grille.
- Le couvercle de grille 2 en 1 peut être choisi soit du côté plat brossé, soit du côté de l'insertion des carreaux.

Remarques :

1. Ce produit est fabriqué en acier inoxydable 304 de haute qualité, il peut être utilisé pendant plus de 20 ans dans des conditions normales.
2. Veuillez ne pas utiliser dans les zones salines et alcalines, comme l'eau de mer ou les zones chimiques.Sélectionnez le produit en acier inoxydable 316 de haute qualité qui est applicable aux zones salines et alcalines.
3. Après l'installation du produit, assurez-vous de nettoyer l'intérieur du produit pour éviter que les impuretés métalliques ne tombent dans le drain de douche. Si les impuretés métalliques tombent accidentellement dans le drain de douche, la surface ressemble à de la rouille. La solution pour résoudre ce problème est d'essuyer avec du papier de verre.
4. Si personne n'utilise la salle de bain pendant une longue période, cela peut provoquer des odeurs. Versez l'eau car ce produit est utilisé selon le principe du déodorant humide qui peut empêcher l'odeur de se propager.

FR

INSTRUCCIÓN DE INSTALACIÓN DEL DRENAJE LINEAL

Los mismos pasos con la cubierta de la parrilla seleccionada.

1. Colocar el desagüe de la ducha donde tiene que instalarse, ajustar el nivel del desagüe de la ducha con los pies de ajuste. (medido con un nivel de burbuja)
2. Conectar la tubería de drenaje a la salida de agua del desagüe de la ducha.
3. Extender el hormigón.
4. Pavimentar el concreto y confirmar que se extienda uniformemente con la brida.
5. Cepillar una capa de revestimiento impermeable.
6. Cubrir la brida con silicona y luego cubrirla con una membrana impermeable.
7. Cepillar una capa de revestimiento impermeable de nuevo sobre la membrana impermeable.
8. Aplicar una capa de mortero y luego pavimente los azulejos.
9. Después de aplicar la silicona alrededor de la esquina del desagüe de la ducha, limpiar el interior del desagüe de la ducha para asegurarse de que no haya impurezas. Por último, agregar los accesorios y la cubierta de la rejilla.
- La cubierta de la rejilla 2 en 1 puede ser elegida tanto en el lado plano cepillado como en el lado de inserción de baldosas.

Notas:

1. Este producto está hecho de acero inoxidable 304 de alta calidad, puede usarsepor más de 20 años en circunstancias normales.
2. Por favor no lo use en las áreas salinas-alcalinas, como el agua de mar o las áreas químicas. Seleccione el producto con acero inoxidable 316 de alta calidad que sea aplicable para áreas salinas-alcalinas.
3. Después de instalar el producto, no olvidar de limpiar la parte interior del producto para evitar que las impurezas metálicas caigan en el desagüe de la ducha. Si las impurezas metálicas se caen accidentalmente en el desagüe de la ducha, la superficie se ve óxido. La solución de resolver este problema es limpiando con papel de lija.
4. Si nadie usa el baño por mucho tiempo, puede causar olor. Vierta el agua porque este producto se utiliza con el principio de desodorante húmedo que puede evitar que el olor se extienda.

ES

ИНСТРУКЦИЯ ПО УСТАНОВКЕ ЛИНЕЙНОГО ДРЕНАЖА

Те же шаги с выбранной крышкой решетки.

1. Поместите трубу дренажа душа туда, где она должна быть установлена, отрегулируйте уровень трубы тренажа душа с помощью регулировочных ножек. (измеряется с помощью спиртового уровня)
2. Подсоедините трубу дренажа к выходу воды водосточной трубы душа.
3. Проложите бетон.
4. Проложите бетон и убедитесь, что он равномерно распределен по полу.
5. Смажьте щеткой слой водонепроницаемого покрытия.
6. Покройте пол силиконом, а затем закройте водонепроницаемой мембраной.
7. Снова добавите слой водонепроницаемого покрытия на водонепроницаемой мембране.
8. Нанесите слой строительного раствора, а затем выложите плитку.
9. После нанесения силикона вокруг угла трубы дренажа душа, очистите внутреннюю часть трубы дренажа душа, убедитесь, что внутри без каких-либо примесей. В конце концов добавьте аксессуары и крышку решетки.
- В крышке решетки 2-в-1 вы можете выбрать сторону, где плоско почищена щеткой, или сторону, где вставлены плитки.

Внимание:

1. Этот продукт производится из высококачественной нержавеющей стали 304, его срок службы более 20 лет при нормальных условиях эксплуатации.
2. Не используйте данный продукт в солончаково-щелочных областях, таких как морская вода или химические области. Выберите продукт с высококачественной нержавеющей сталью 316, которая предназначена для солончаково-щелочных зон.
3. После установки продукта обязательно очистите внутреннюю часть, чтобы предотвратить попадание металлических примесей в трубу дренажа душа. Если металлические примеси случайно упадут в трубу дренажа душа, это приведет к тому, что поверхность будет выглядеть как ржавчиной. Можно решить эту проблему путем протирания наждачной бумагой.
4. Если ванная долго не используется, это может быть вызвать неприятный запах. Вы можете налить воду туда для решения этой проблемы. Так как в этом продукте используется влажный дезодорант, который может предотвратить распространение запаха.

RU

ISTRUZIONI PER INSTALLAZIONE DELLO SCARICO LINEARE

Stessi passi con la griglia selezionata.

1. Mettere lo scarico della doccia dove deve essere installato. Regolare la livella dello scarico della doccia con i piedini di regolazioni. (si misura con la livella a bolla d'aria)
2. Collegare il tubo di scarico con l'uscita dell'acqua dello scarico della doccia.
3. Spargerecalcestruzzo
4. Pavimentare concretamente e confermare èdiffuso uniformemente con la frangia.
5. Spazzolare uno strato di rivestimento impermeabile.
6. Rivestire la frangia con il silicone e poi coprirlo con lamembrane impermeabile.
7. Spazzolare un'altra volta uno strato di rivestimento impermeabilesulla membrane impermeabile.
8. Applicare lo strato di malta e poi spianare le piastrelle.
9. Dopo applicare il silicone vicino dietro all'angolo dello scarico della doccia. Pulire l'interno dello scarico della doccia per assicurare senza le impurità.Finalmente, aggiungere gli accessorie grattugiare la copertura.
- Il coperchio della stufa 2 in 1 può essere scelto con un piano lato bucciato o un lato con piastrella inserta.

NOTA:

1. Questo prodottoè fatto da acciaio inossidabile 304 di alta qualità, e riesce ad essere usato più di 20 anni in una circostanza normale.
2. Non usare nelle zone saline-alcaline,come acqua di mare oppure zone chimiche. Seleziona il prodotto con acciaio inossidabile 316 di alta qualità che è applicabile per le aree saline-alcali.
3. Dopo installare il prodotto, assicurarsi di pulire l'interno del prodotto e impedire le impurità.cadere nello scarico della doccia. Se le impurità metalliche cadone nello scarico della doccia, potrebbe causare la superficie diventare ruggine. La soluzione per questo problemaèasciugare con carta vetrata.
4. Se nessuno usare il bagno per lungo, si può causare un odore. Versare l'acqua quando questo prodotto sta usato il principio del deodorante umido che può impedire la diffusione dell'odore.

IT

INSTRUKCJA INSTALACJI ODPŁYWU GRAWITACYNEGO

Te same kroki z wybraną pokrywą rusztu.

1. Ustaw odpływ prysznica tam gdzie ma zostać zainstalowany, dostosuj poziom odpływu prysznica za pomocą nóżek do regulacji (za pomocą poziomicy)
2. Podłącz rurę odpływową do wyjścia odpływowego prysznica.
3. Wylejbeton.
4. Wyłóż beton i upewnij się, że jest na równi z kołnierzem.
5. Nałóż warstwę pokrywy wodoodpornej.
6. Pokryj kołnierz silikonem, a następnie przykryj wodoodporną membraną.
7. Ponownie nałóż warstwę wodoodpornej pokrywy na wodoodporną membranę.
8. Zastosuj warstwę zaprawy i wyłóż płytki.
9. Po zaaplikowaniu silikonu na narożnikach odpływu prysznica, wyczyść część wewnętrzną odpływu prysznica, aby zapewnić, że nie znajdują się tam zanieczyszczenia. Na końcu, załóż akcesoria oraz kratkę.
- Pokrywa kratkowa 2 w 1 może być wybrana z płaskim wyszczotkowanym bokiem lub bokiem do wsunięcia w płytkę.

Uwagi:

1. Ten produkt wyprodukowany jest z wysokiej jakości stali nierdzewnej i w normalnych warunkach może być używany przez ponad 20 lat.
2. Proszę nie stosować w strefach salino-alkalicznych, takich jak woda morska lub obszary chemiczne. Jeśli masz taką potrzebę wybierz produkt z wysokiej jakości stali nierdzewnej 316, która ma zastosowanie w strefach salino-alkalicznych.
3. Po zainstalowaniu produktu, upewnij się, że część wewnętrzna produktu została wyczyszczona tak, aby zapobiec wpadnięciu metalowych zanieczyszczeń do odpływu prysznica. Jeśli metolowe zanieczyszczenia wpadną przez przypadek do odpływu prysznica to spowoduje to, że powierzchnia wyglądać będzie jak pokryta rdzą. Rozwiązaniem tego problem jest wytarcie papierem ściernym.
4. Jeśli prysznic nie jest używany przez dłuższy okres czasu, to może powstać nieprzyjemny zapach. Spryskaj wodą, gdyż produkt ten stosuje zasadę mokrego dezodorantu, który zapobiega rozprzestrzenianiu nieprzyjemnego zapachu.

PL

EN DE

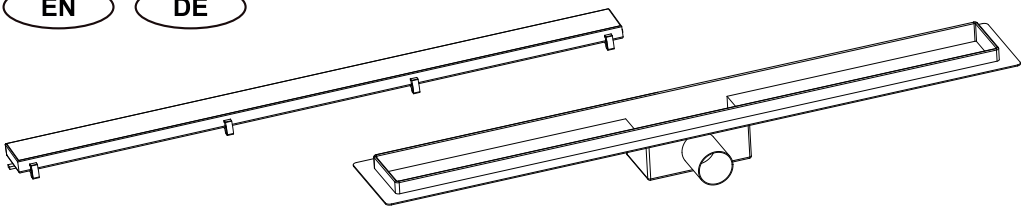



Deodorant Siphon
Deodorant Siphon



Hair Strainer
Haarsieb



2x

Leveling Feet
Stellfüße



2x

Leveling Feet
Stellfüße



Connector
Verbindungsstück



Lifting Hook
Demontageschlüssel Haken

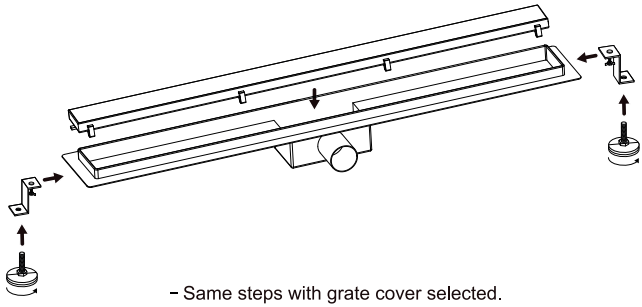

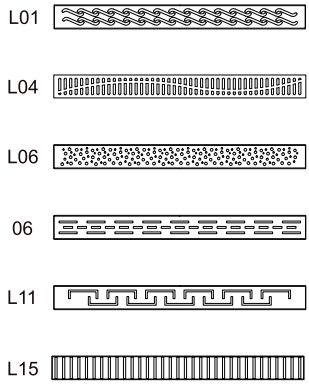

- Same steps with grate cover selected.
- Gleiche Schritte mit ausgewählter Rostabdeckung.

Step1:

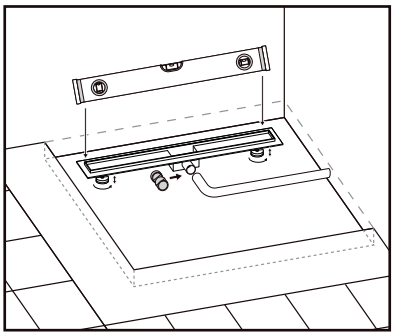

- Place the shower drain where it needs to be installed, adjust the shower drain's level by using adjusting feet. (measured with a spirit level)
- Platzieren Sie die Duschrinne an die gewünschte Stelle. Passen Sie die Höhe der Duschrinne mit den Stellfüßen an. (Benutzen Sie eine Wasserwaage!)

Step2:

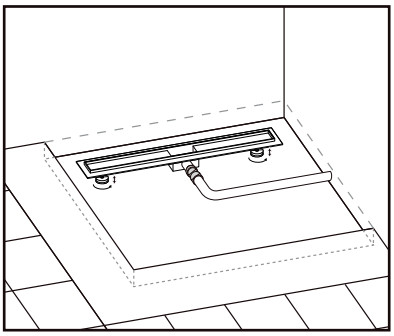

- Connect the drain pipe to the shower drain's water outlet.
- Schließen Sie das Abflussrohr an den Duschabfluss an.

Step3:

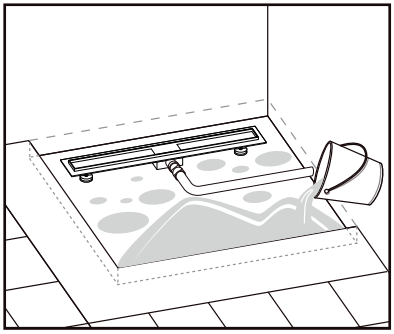

- Spread concrete.
- Jetzt kann betoniert werden.

Step4:

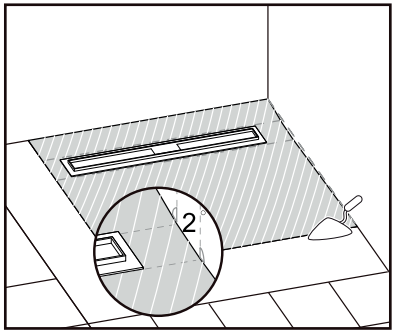

- Pave concrete and make sure it is spread with flange evenly.
- Ziehen Sie die Oberfläche glatt ab, so dass es bündig mit dem Flansch abschließt.

Step5:

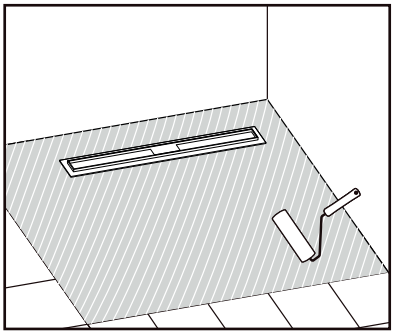

- Brush a layer of waterproof coating.
- Tragen Sie eine wasserdichte Beschichtung auf.

Step6:

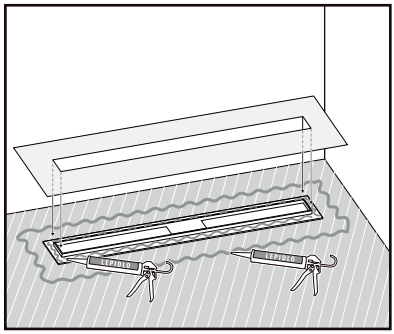

- Coat the flange with silicone, and then cover with waterproof membrane.
- Ummanteln Sie den Flansch mit Silikon und decken Sie ihn mit einer wasserdichten Membran ab.

Step7:

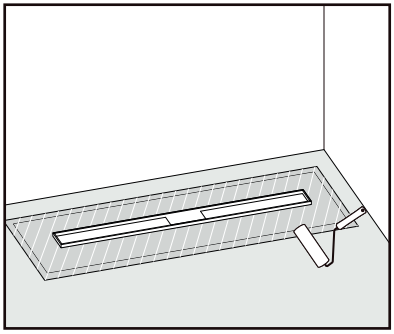

- Brush a layer of waterproof coating again on the waterproof membrane.
- Tragen Sie eine wasserdichte Beschichtung auf die Membran auf.

Step8:

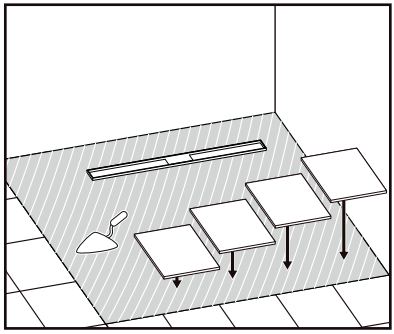

- Apply a layer of mortar, and then pave the tiles.
- Fügen Sie eine Schicht Mörtel hinzu und verlegen Sie die Fliesen.

Step9:

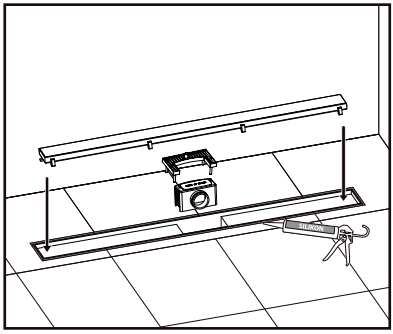

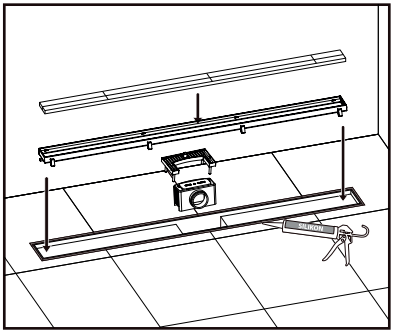

- After applying the silicone around the corner of shower drain, clean the internal of shower drain to ensure without any impurities. Lastly, add the accessories and grate cover.
- Dichten Sie die Ränder der Duschrinne mit Silikon ab und stellen Sie sicher, dass die gesamte Duschrinne sauber ist. Zuletzt fügen Sie die Zubehörteile und das Duschgitter hinzu.
- The 2 in 1 grate cover can be chosen either brushed flat side or tile insert side.
- Die 2-in-1-Rostabdeckung kann entweder mit gebürsteter Flachseite oder mit Flieseneinschubseite gewählt werden.

Notes:

1. This product is made of high quality 304 stainless steel, it can be used more than 20 years under a normal circumstances.
2. Please do not use in the saline-alkali areas, such as seawater or chemical areas. Select the product with high quality 316 stainless steel which is applicable for saline-alkali areas.
3. After the product is installed, make sure to clean the internal of product to prevent the metal impurities fall into the shower drain. If the metal impurities are dropped accidentally into the shower drain, it will caused the surface looks like rust surface. The solution to solve this problem by wiping with sandpaper.
4. If nobody use the bathroom for long time, it may cause odour. Pour the water as this product is used the wet deodorant principle which can prevent the odour spread out.

Anmerkungen:

1. Das Produkt ist aus hochwertigen 304 Edelstahl und kann unter normalen Bedingungen mehr als 20 Jahre lang benutzt werden.
2. Bitte benutzen Sie das Produkt nicht in salzhaltigen oder alkalischen Bereichen wie zum Beispiel Meerwasser oder in chemischen Bereichen. Benutzen Sie hierfür das Produkt mit hochwertigen 316 Edelstahl.
3. Nach der Installation säubern Sie die Duschrinne von Verunreinigungen und metallischen Rückständen. Falls Verunreinigungen bleiben, kann dies zu einer rostigen Oberfläche führen. Mit einem Schleifpapier kann diese Korrosion entfernt werden.
4. Wenn für eine längere Zeit niemand das Bad benutzt, kann eine Geruchsbildung entstehen. Durch regelmäßiges Befeuchten kann diese Geruchsbildung verhindert werden.

aloni
BATHROOM IDEAS