ALONI CANIVEAU DE DOUCHE – AVEC GRILLE – COMPLET – 60CM – CUIVRE BROSSÉ

Référence : **BC060CM**



Apportez une touche exclusive et luxueuse à votre douche à l'italienne avec le caniveau de douche Aloni 60 cm en finition Cuivre brossé. Grâce à son revêtement PVD de haute qualité, ce caniveau associe une élégante teinte cuivrée à une excellente résistance aux rayures, à l'usure et à la corrosion. Sa grille design moderne assure une finition raffinée qui s'intègre parfaitement aux salles de bains contemporaines et haut de gamme.

Au-delà de son apparence élégante, ce caniveau de douche offre également d'excellentes performances. Sa faible hauteur d'encastrement de seulement 6,7 cm facilite l'installation, même dans le cadre d'une rénovation. Avec une largeur de seulement 7 cm, le caniveau conserve un aspect épuré et minimaliste, tandis que sa capacité d'évacuation supérieure à 30 litres par minute garantit un drainage rapide et efficace. Fabriqué en acier inoxydable durable et doté d'une bride de sol intégrée, il assure une installation solide, étanche et fiable. De plus, le caniveau est fourni avec des pieds réglables en hauteur pour un positionnement parfait, une membrane d'étanchéité (bande d'étanchéité) pour une protection optimale contre l'humidité et un manchon de réduction 40/50 mm pour un raccordement facile à l'évacuation. Le siphon amovible avec filtre à cheveux intégré facilite l'entretien et aide à prévenir les obstructions.

Caractéristiques principales:

- Longueur : 60 cm
- Couleur : Cuivre brossé
- Revêtement PVD de haute qualité pour une durabilité accrue
- Fabriqué en acier inoxydable
- Faible hauteur d'encastrement de seulement 6,7 cm
- Design fin avec une largeur de 7 cm
- Capacité d'évacuation supérieure à 30 L/min
- Équipé d'une bride de sol pour une installation simple et solide
- Pieds réglables en hauteur
- Membrane d'étanchéité (bande d'étanchéité) incluse
- Manchon de réduction 40/50 mm fourni
- Siphon amovible avec filtre à cheveux
- Grille design moderne pour une finition luxueuse

Document non contractuel.
Données sous réserve de modification.

ALONI CANIVEAU DE DOUCHE – AVEC GRILLE – COMPLET – 60CM – CUIVRE BROSSÉ

Référence : **BC060CM**

CARACTÉRISTIQUES TECHNIQUES

Caractéristiques	Inox	Profondeur (mm)	110
Forme	Rectangulaire	Diamètre du trou d'évacuation (mm)	40
Méthode de montage	Encastré	Filtre à cheveux amovible	Oui
Couleur de base	Cuivre	Grille déclipsable	Oui
Degré de brillance	Brossé	Pieds réglables	Oui
Traitement de surface	PVD	Avec pieds	Oui
Matériel	Acier inoxydable	Avec siphon	Oui
Hauteur (mm)	68	Poids net (g)	1850
Hauteur du bord (cm)	1.5	Garantie (ans)	2
Largeur (mm)	640		

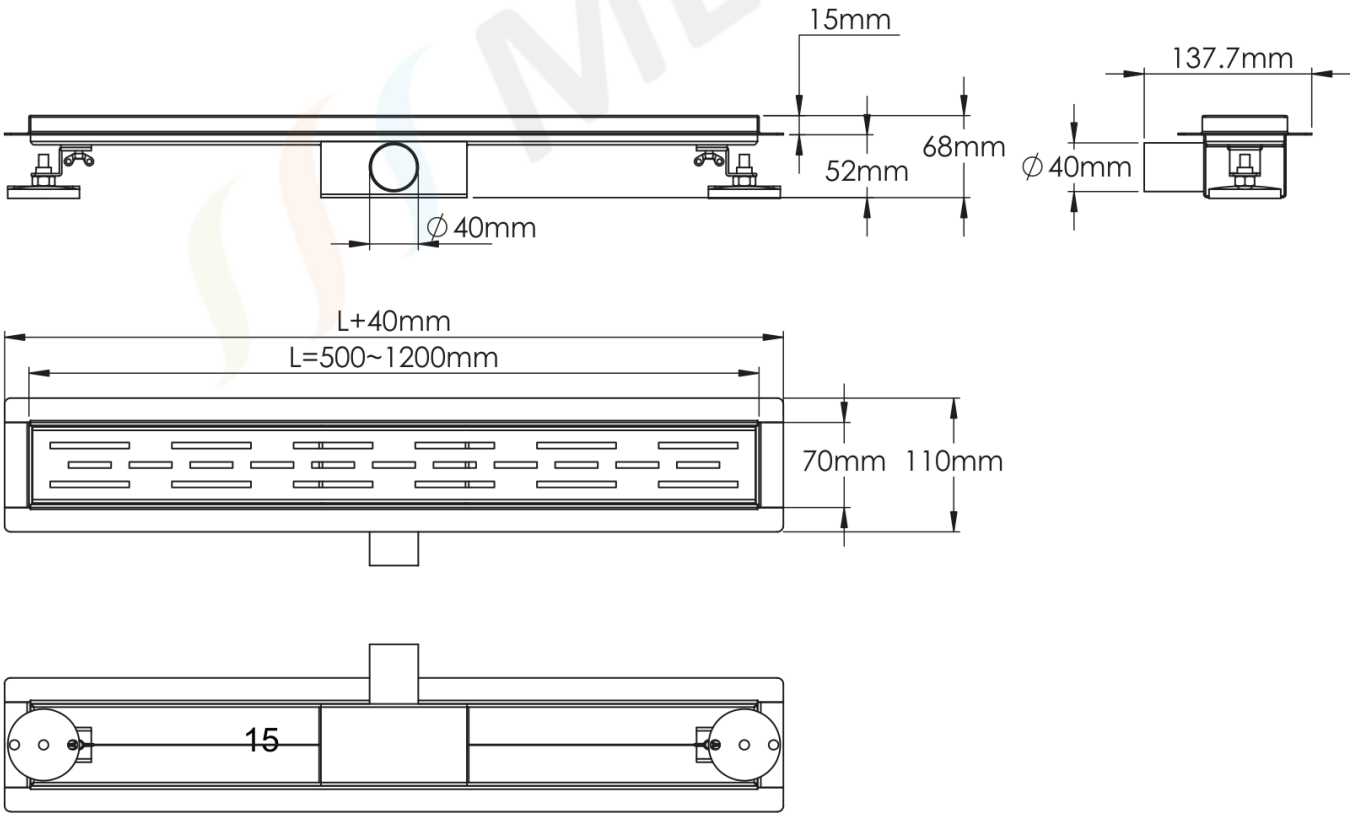

Document non contractuel.
Données sous réserve de modification.

ALONI DOUCHEGOOT – MET ROOSTER – COMPLEET – 60CM – GEBORSTELD KOPER

Referentie : **BC060CM**



Geef uw inloopdouche een exclusieve en luxueuze toets met de Aloni douchegoot van 60 cm met afwerking in geborsteld koper. Dankzij de hoogwaardige PVD-coating combineert deze douchegoot een elegante kopertint met een uitstekende weerstand tegen krassen, slijtage en corrosie. Het moderne designrooster zorgt voor een verfijnde afwerking die perfect past in eigentijdse en exclusieve badkamers.

Naast de elegante uitstraling levert deze douchegoot ook uitstekende prestaties. De lage inbouwhoogte van slechts 6,7 cm vergemakkelijkt de installatie, zelfs bij een renovatie. Met een breedte van slechts 7 cm behoudt de douchegoot een strakke en minimalistische uitstraling, terwijl de afvoercapaciteit van meer dan 30 liter per minuut zorgt voor een snelle en efficiënte afvoer. Vervaardigd uit duurzaam roestvrij staal en voorzien van een geïntegreerde vloerflens, zorgt hij voor een stevige, waterdichte en betrouwbare installatie. Bovendien wordt de douchegoot geleverd met in hoogte verstelbare poten voor een perfecte positionering, een afdichtingsmembraan (afdichtingsband) voor optimale bescherming tegen vocht en een verloopmof 40/50 mm voor een eenvoudige aansluiting op de afvoer. De uitneembare sifon met geïntegreerde haarzeef vergemakkelijkt het onderhoud en helpt verstoppingen te voorkomen.

Belangrijkste kenmerken:

- Lengte: 60 cm
- Kleur: Geborsteld koper
- Hoogwaardige PVD-coating voor een langere levensduur
- Vervaardigd uit roestvrij staal
- Lage inbouwhoogte van slechts 6,7 cm
- Slank design met een breedte van 7 cm
- Afvoercapaciteit van meer dan 30 l/min
- Uitgerust met een vloerflens voor een eenvoudige en stevige installatie
- In hoogte verstelbare poten
- Afdichtingsmembraan (afdichtingsband) inbegrepen
- Verloopmof 40/50 mm meegeleverd
- Uitneembare sifon met haarzeef
- Modern designrooster voor een luxueuze afwerking

Niet-contractueel document.
Gegevens onder voorbehoud van wijzigingen.

ALONI DOUCHEGOOT – MET ROOSTER – COMPLEET – 60CM – GEBORSTELD KOPER

Referentie : **BC060CM**

TECHNISCHE KENMERKEN

Kenmerken	RVS	Diepte (mm)	110
Vorm	Rechthoekig	Diameter afvoergat (mm)	40
Montagewijze	Inbouw	Uitneembare haarzeef	Ja
Basiskleur	Koper	Afklikbaar rooster	Ja
Glansgraad	Geborsteld	Verstelbare voetjes	Ja
Oppervlaktebehandeling	PVD	Met poten	Ja
Materiaal	Roestvrij staal	Met sifon	Ja
Hoogte (mm)	68	Nettogewicht (g)	1850
Randhoogte (cm)	1.5	Garantie (jaar)	2
Breedte (mm)	640		

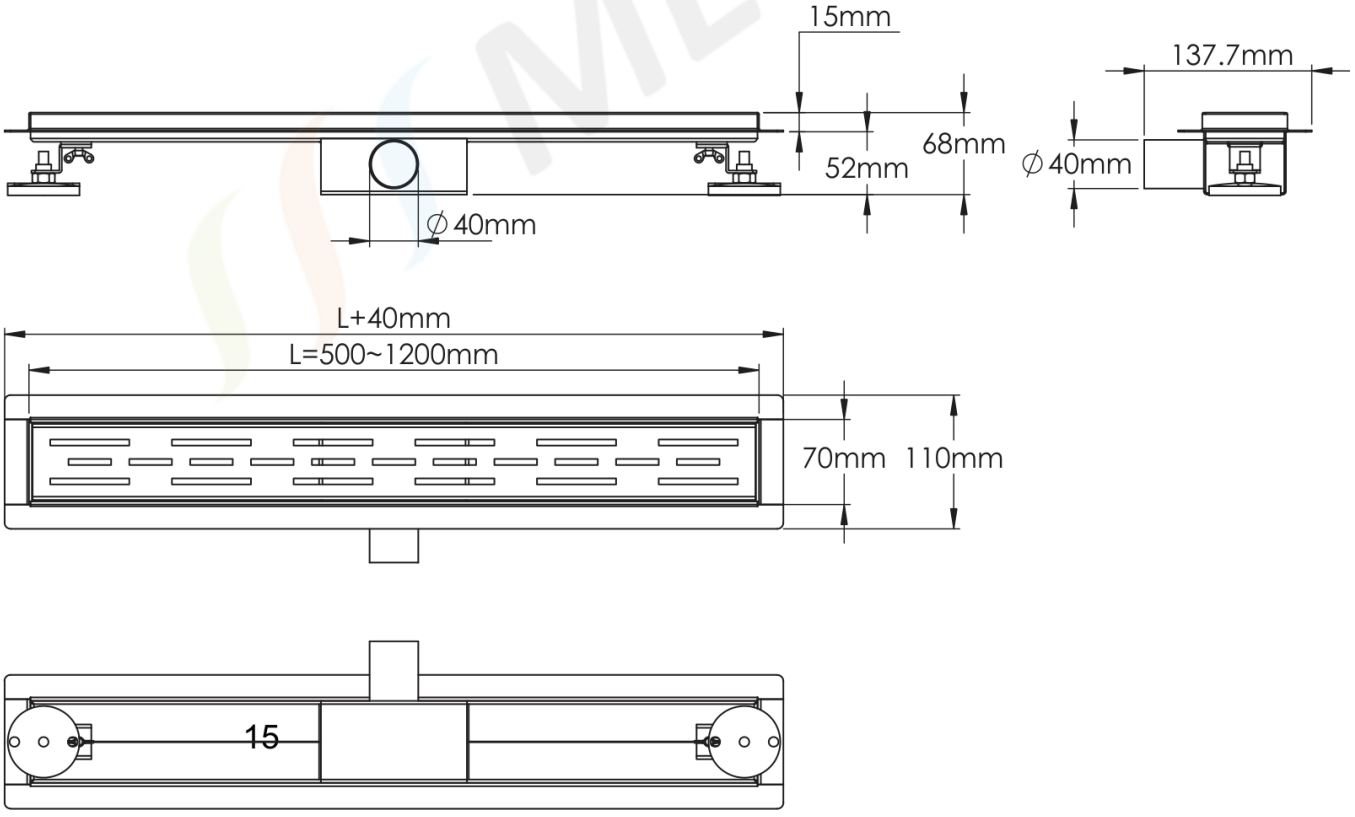

Niet-contractueel document.
Gegevens onder voorbehoud van wijzigingen.

ALONI SHOWER DRAIN – WITH GRATE – COMPLETE – 60CM – BRUSHED COPPER

Reference : **BC060CM**



Add an exclusive and luxurious touch to your walk-in shower with the Aloni 60 cm shower drain in a brushed copper finish. Thanks to its high-quality PVD coating, this drain combines an elegant copper hue with excellent resistance to scratches, wear and corrosion. Its modern design grate provides a refined finish that blends perfectly into contemporary and high-end bathrooms.

Beyond its elegant appearance, this shower drain also offers excellent performance. Its low installation height of only 6.7 cm makes installation easier, even in a renovation. With a width of only 7 cm, the drain retains a clean, minimalist look, while its drainage capacity of more than 30 litres per minute ensures fast and efficient drainage. Made of durable stainless steel and fitted with an integrated floor flange, it ensures a solid, watertight and reliable installation. In addition, the drain is supplied with height-adjustable feet for perfect positioning, a waterproofing membrane (sealing tape) for optimum protection against moisture and a 40/50 mm reducing sleeve for easy connection to the waste pipe. The removable waste trap with integrated hair filter makes maintenance easier and helps prevent blockages.

Main features:

- Length: 60 cm
- Colour: Brushed copper
- High-quality PVD coating for increased durability
- Made of stainless steel
- Low installation height of only 6.7 cm
- Slim design with a width of 7 cm
- Drainage capacity of more than 30 l/min
- Fitted with a floor flange for simple and solid installation
- Height-adjustable feet
- Waterproofing membrane (sealing tape) included
- 40/50 mm reducing sleeve supplied
- Removable waste trap with hair filter
- Modern design grate for a luxurious finish

Medissa · Chaussée de Leuze 33, 9600 Renaix (Ronse), Belgium
+32 55 75 12 48 · info@medissa.be · www.medissa.be

Non-contractual document.
Data subject to change.

ALONI SHOWER DRAIN – WITH GRATE – COMPLETE – 60CM – BRUSHED COPPER

Reference : **BC060CM**

TECHNICAL SPECIFICATIONS

Features	Stainless steel	Depth (mm)	110
Shape	Rectangular	Drain hole diameter (mm)	40
Mounting	Concealed	Removable hair filter	Yes
Base colour	Copper	Clip-off grate	Yes
Gloss level	Brushed	Adjustable feet	Yes
Surface treatment	PVD	With feet	Yes
Material	Stainless steel	With waste trap	Yes
Height (mm)	68	Net weight (g)	1850
Rim height (cm)	1.5	Warranty (years)	2
Width (mm)	640		

