# ALONI DOUCHETTE ENCASTRÉ GUNMETAL 30cm

Référence : **CR1212-GG**

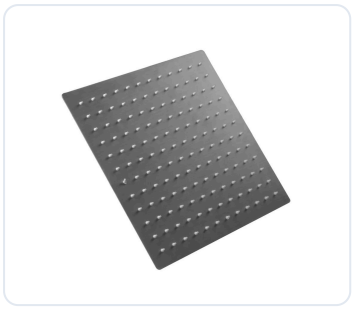

## CARACTÉRISTIQUES TECHNIQUES

| | |
|---|---|
| Couleur de base | Gunmetal |

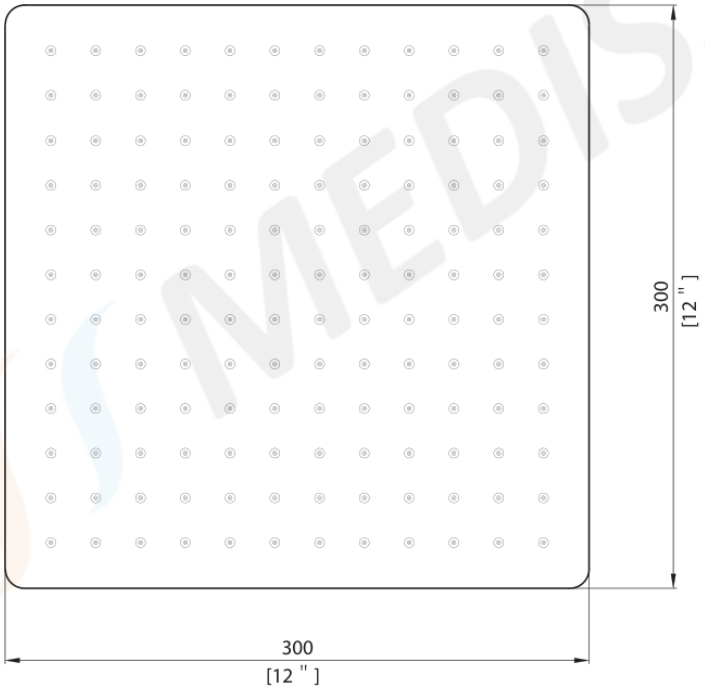


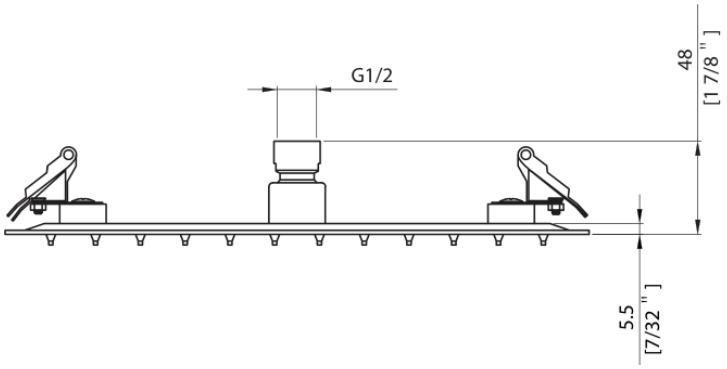




Document non contractuel.
Données sous réserve de modification.

# ALONI INBOUWHANDDOUCHE GUNMETAL 30cm

Referentie : **CR1212-GG**

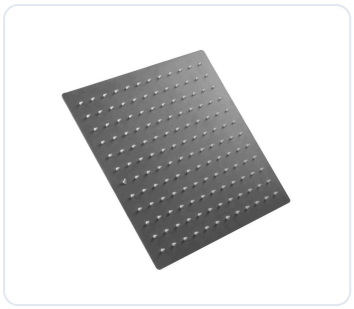

## TECHNISCHE KENMERKEN

| | |
|---|---|
| Basiskleur | Gunmetal |

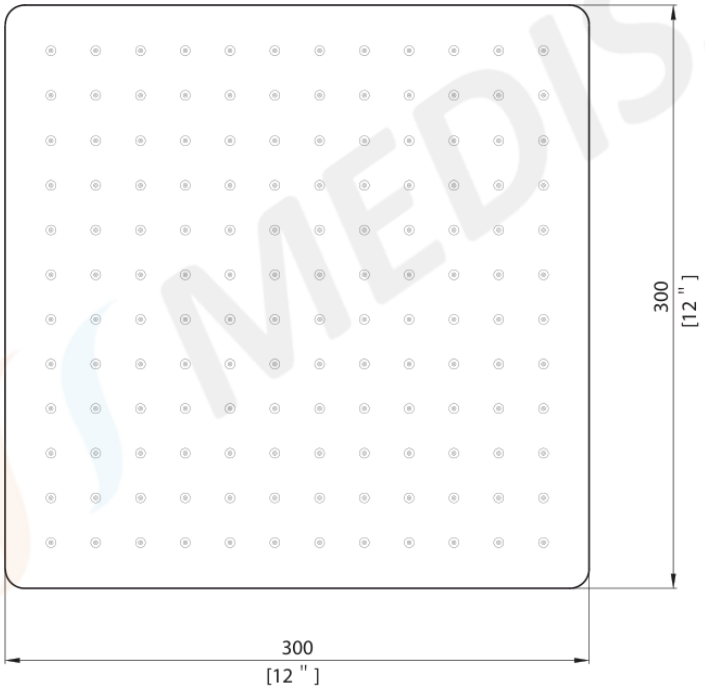


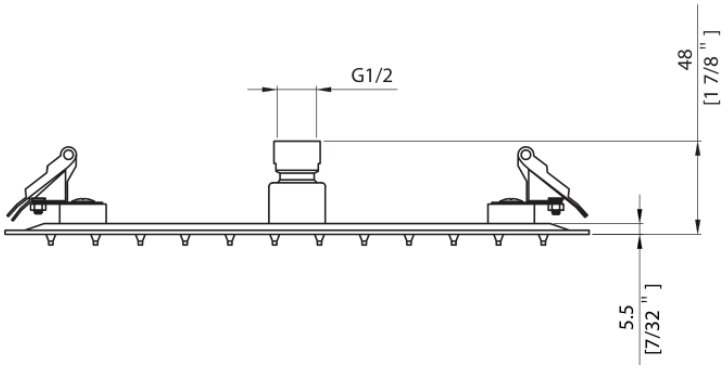

# ALONI CONCEALED HAND SHOWER GUNMETAL 30cm

Reference : **CR1212-GG**

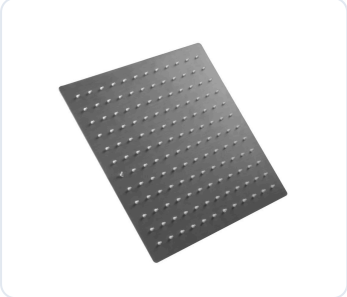

## TECHNICAL SPECIFICATIONS

| | |
|---|---|
| Base colour | Gunmetal |

