ALONI PORTE-ROULEAU DE PAPIER TOILETTE - CHROME

Référence : **CR2112-C**



Fabriqué en zinc robuste et en acier inoxydable (304), ce porte-rouleau de papier hygiénique est spécialement conçu pour résister aux rayures quotidiennes, à la corrosion et à l'usure. Votre produit durera donc toute une vie.

Grâce à son rabat pratique et à son design, vous pouvez facilement protéger votre papier toilette de l'eau et le support convient à pratiquement toutes les tailles, y compris les rouleaux géants !

De plus, nous proposons ce modèle en différentes couleurs. Vous pouvez donc facilement combiner ce porte-rouleau avec d'autres articles de notre "Color Series" pour obtenir un ensemble cohérent.

Spécifications : Porte-rouleau de papier hygiénique avec rabat

Matériau de haute qualité et durable : zinc et acier inoxydable (304)

Anti-incrustation et corrosion, sans rouille ni tache

Facile à assembler + manuel

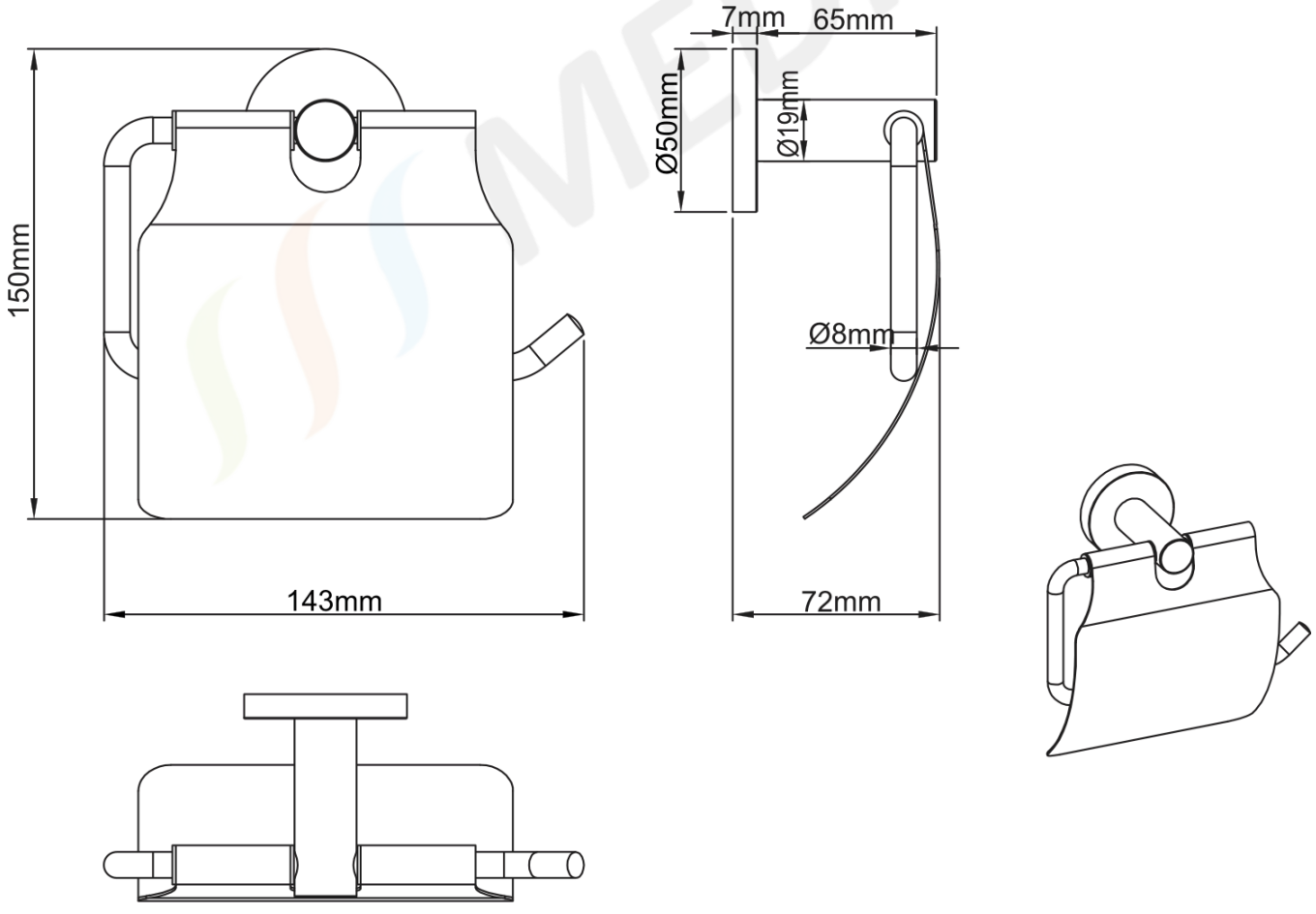

Medissa · Chaussée de Leuze 33, 9600 Renaix
+32 55 75 12 48 · info@medissa.be · www.medissa.be

Document non contractuel.
Données sous réserve de modification.

ALONI TOILETROLHOUDER - CHROOM

Referentie : **CR2112-C**



Deze toiletrolhouder, vervaardigd uit robuust zink en roestvrij staal (304), is speciaal ontworpen om bestand te zijn tegen dagelijkse krassen, corrosie en slijtage. Uw product gaat dus een leven lang mee.

Dankzij de praktische klep en het design kunt u uw toiletpapier eenvoudig tegen water beschermen en de houder is geschikt voor vrijwel alle formaten, inclusief maxirollen!

Bovendien bieden wij dit model in verschillende kleuren aan. U kunt deze rolhouder dus eenvoudig combineren met andere artikelen uit onze "Color Series" voor een samenhangend geheel.

Specificaties: Toiletrolhouder met klep

Hoogwaardig en duurzaam materiaal: zink en roestvrij staal (304)

Kalkwerend en anticorrosie, zonder roest of vlekken

Eenvoudig te monteren + handleiding

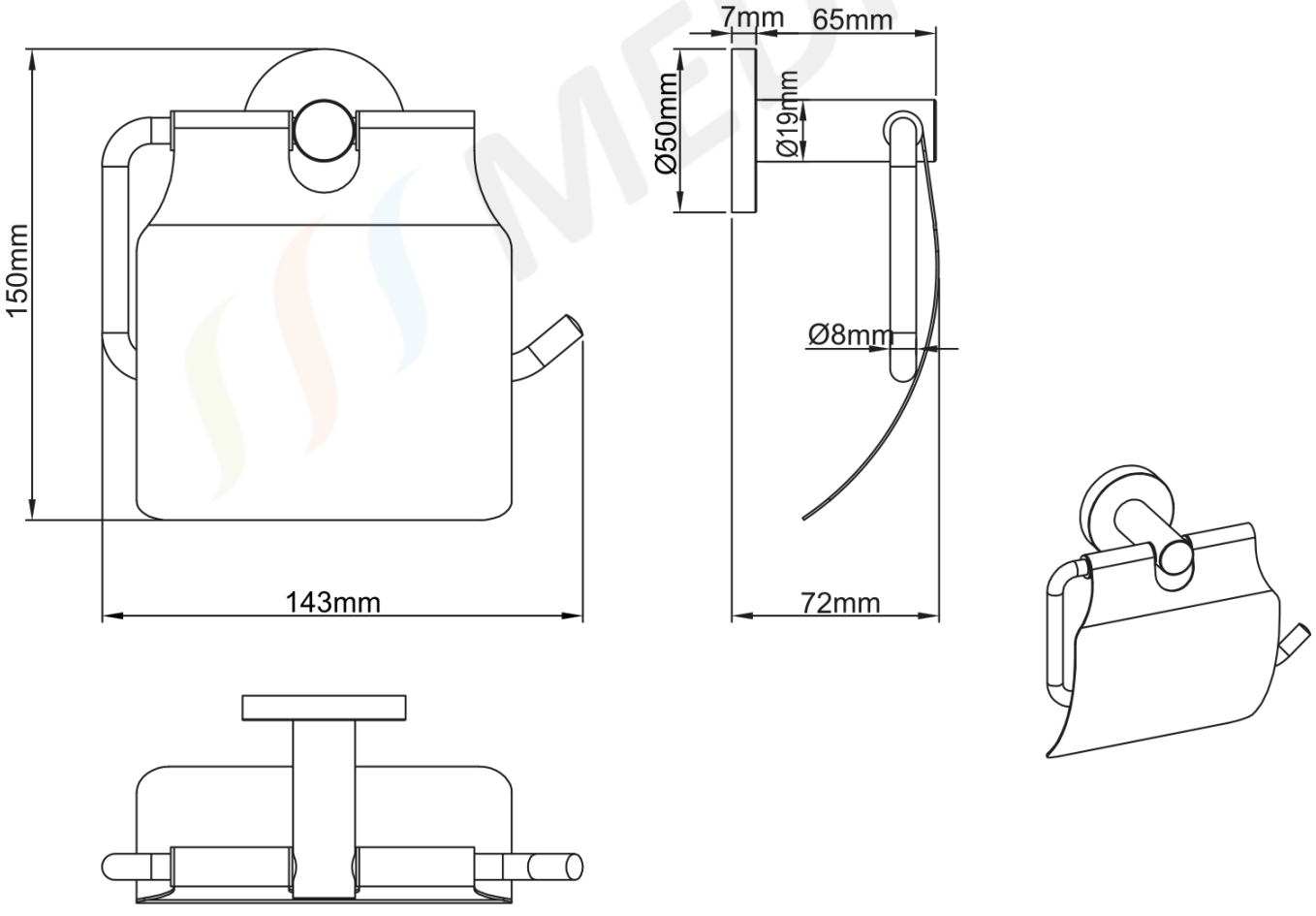

ALONI TOILET ROLL HOLDER - CHROME

Reference : **CR2112-C**



Made of robust zinc and stainless steel (304), this toilet roll holder is specially designed to withstand everyday scratches, corrosion and wear. Your product will therefore last a lifetime.

Thanks to its practical flap and design, you can easily protect your toilet paper from water, and the holder is suitable for virtually all sizes, including jumbo rolls!

In addition, we offer this model in different colours. You can therefore easily combine this roll holder with other items from our "Color Series" for a coordinated set.

Specifications: Toilet roll holder with flap

High-quality and durable material: zinc and stainless steel (304)

Anti-scale and anti-corrosion, no rust or stains

Easy to assemble + manual

