ALONI PORTE-ROULEAU DE PAPIER TOILETTE - GUNMETAL

Référence : **CR2112-GG**



Fabriqué en zinc robuste et en acier inoxydable (304), ce porte-rouleau de papier hygiénique est spécialement conçu pour résister aux rayures quotidiennes, à la corrosion et à l'usure. Votre produit durera donc toute une vie.

Grâce à son rabat pratique et à son design, vous pouvez facilement protéger votre papier toilette de l'eau et le support convient à pratiquement toutes les tailles, y compris les rouleaux géants !

De plus, nous proposons ce modèle en différentes couleurs : noir mat, gunmetal, or brossé et cuivre brossé. Vous pouvez donc facilement combiner ce porte-rouleau avec d'autres articles de notre "Color Series" pour obtenir un ensemble cohérent.

Spécifications :

- Porte-rouleau de papier hygiénique avec rabat
- Revêtement PVD
- Matériau de haute qualité et durable : zinc et acier inoxydable (304)
- Anti-incrustation et corrosion, sans rouille ni tache
- Facile à assembler + manuel

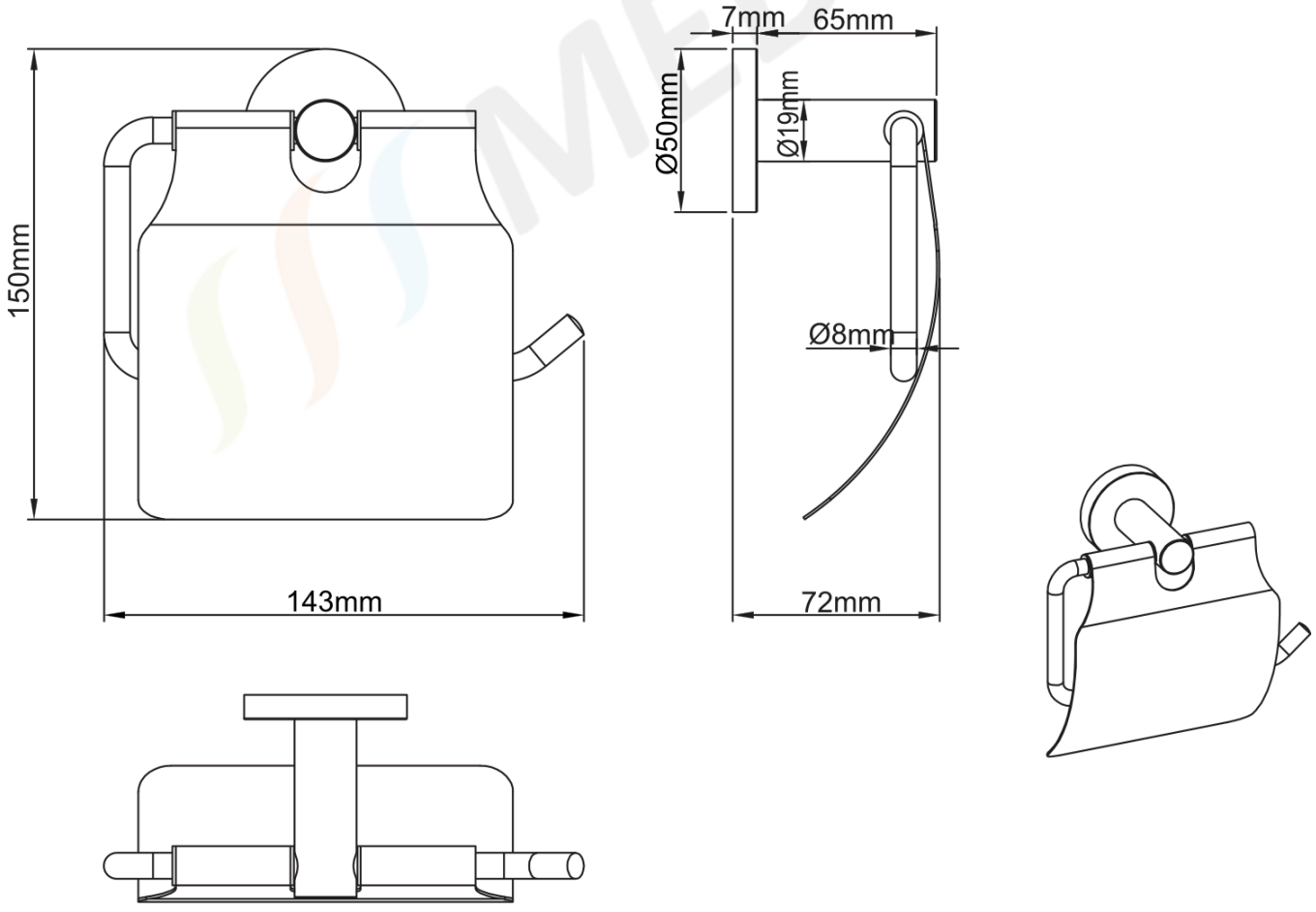

Document non contractuel.
Données sous réserve de modification.

ALONI TOILETROLHOUDER - GUNMETAL

Referentie : **CR2112-GG**



Deze toiletrolhouder, vervaardigd uit robuust zink en roestvrij staal (304), is speciaal ontworpen om bestand te zijn tegen dagelijkse krassen, corrosie en slijtage. Uw product gaat dus een leven lang mee.

Dankzij de praktische klep en het design kunt u uw toiletpapier eenvoudig tegen water beschermen en de houder is geschikt voor vrijwel alle formaten, inclusief maxirollen!

Bovendien bieden wij dit model aan in verschillende kleuren: mat zwart, gunmetal, geborsteld goud en geborsteld koper. U kunt deze rolhouder dus eenvoudig combineren met andere artikelen uit onze "Color Series" voor een samenhangend geheel.

Specificaties:

- Toiletrolhouder met klep
- PVD-coating
- Hoogwaardig en duurzaam materiaal: zink en roestvrij staal (304)
- Kalkwerend en anticorrosie, zonder roest of vlekken
- Eenvoudig te monteren + handleiding

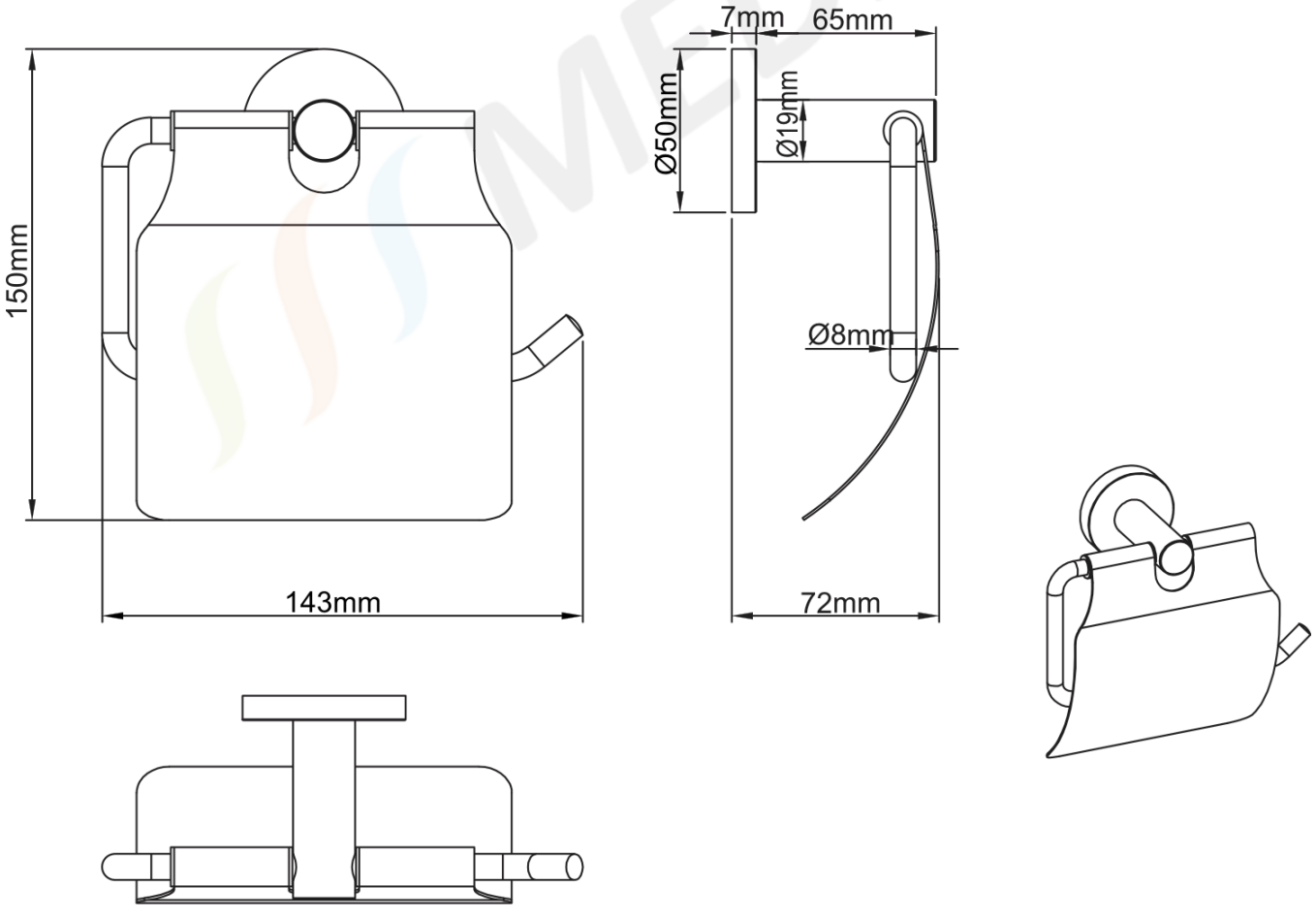

Niet-contractueel document.
Gegevens onder voorbehoud van wijzigingen.

ALONI TOILET ROLL HOLDER - GUNMETAL

Reference : **CR2112-GG**



Made of robust zinc and stainless steel (304), this toilet roll holder is specially designed to withstand everyday scratches, corrosion and wear. Your product will therefore last a lifetime.

Thanks to its practical flap and design, you can easily protect your toilet paper from water, and the holder is suitable for virtually all sizes, including jumbo rolls!

In addition, we offer this model in different colours: matt black, gunmetal, brushed gold and brushed copper. You can therefore easily combine this roll holder with other items from our "Color Series" to create a coherent set.

Specifications:

- Toilet roll holder with flap
- PVD coating
- High-quality and durable material: zinc and stainless steel (304)
- Anti-scale and anti-corrosion, no rust or stains
- Easy to assemble + manual

