ALONI ROBINET D'EAU FROIDE OR BROSSÉ 1/2

Référence : **CR6011-6BG**



Ce robinet d'eau froide intemporel d'Aloni est fabriqué en laiton massif et le levier unique en zinc, ce qui le rend qualitativement fiable et durable. La finition brossée crée un design tendance et industriel, rendant ce robinet facile à combiner avec tous nos produits de la 'Color Series'.

Ce robinet d'eau froide est recouvert d'un revêtement PVD qui empêche la rouille, la corrosion et les taches. De plus, le perlateur Neoperl intégré ajoute de l'air à l'alimentation en eau, ce qui vous permet d'économiser jusqu'à 20 % d'eau !

Spécifications :

- Robinet à fermeture rapide 1/2
- Revêtement PVD
- Anti-empreinte digitale
- Anti-corrosion, antirouille et anti-taches
- Qualité durable et robuste
- Facile à assembler
- Économie d'eau (jusqu'à 20 %)
- Anti-goutte

CARACTÉRISTIQUES TECHNIQUES

Caractéristiques	Uniquement eau froide
Couleur de base	Or brossé
Poids net (kg)	13

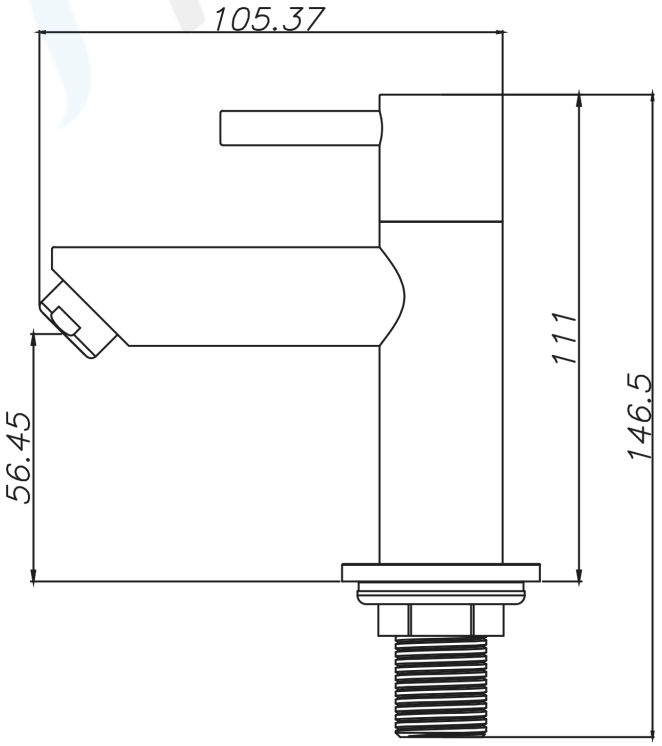

Medissa · Chaussée de Leuze 33, 9600 Renaix
+32 55 75 12 48 · info@medissa.be · www.medissa.be

Document non contractuel.
Données sous réserve de modification.

ALONI KOUDWATERKRAAN GEBORSTELD GOUD 1/2

Referentie : **CR6011-6BG**



Deze tijdloze koudwaterkraan van Aloni is vervaardigd uit massief messing en de eenhendel uit zink, waardoor hij kwalitatief betrouwbaar en duurzaam is. De geborstelde afwerking zorgt voor een trendy en industrieel design, waardoor deze kraan eenvoudig te combineren is met al onze producten uit de 'Color Series'.

Deze koudwaterkraan is voorzien van een PVD-coating die roest, corrosie en vlekken voorkomt. Bovendien voegt de geïntegreerde Neoperl-perlator lucht toe aan de watertoevoer, waardoor u tot 20 % water bespaart!

Specificaties:

- Snelsluitende kraan 1/2
- PVD-coating
- Anti-vingerafdruk
- Corrosiewerend, roestwerend en vlekwerend
- Duurzame en robuuste kwaliteit
- Eenvoudig te monteren
- Waterbesparend (tot 20%)
- Druppelvrij

TECHNISCHE KENMERKEN

Kenmerken	Enkel koud water
Basiskleur	Geborsteld goud
Nettogewicht (kg)	13

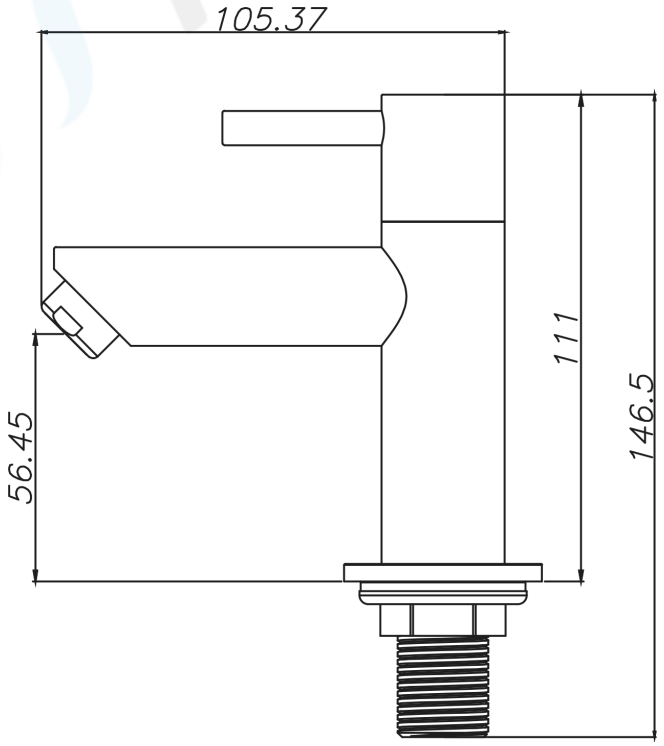

Niet-contractueel document.
Gegevens onder voorbehoud van wijzigingen.

ALONI COLD WATER TAP BRUSHED GOLD 1/2

Reference : **CR6011-6BG**



This timeless Aloni cold water tap is made of solid brass with a zinc single lever, making it reliable and durable in quality. The brushed finish creates a trendy, industrial design, making this tap easy to combine with all our products from the 'Color Series'.

This cold water tap has a PVD coating that prevents rust, corrosion and stains. In addition, the integrated Neoperl aerator adds air to the water supply, allowing you to save up to 20% water!

Specifications:

- Quick-closing tap 1/2
- PVD coating
- Anti-fingerprint
- Anti-corrosion, anti-rust and anti-stain
- Durable, robust quality
- Easy to assemble
- Water-saving (up to 20%)
- Anti-drip

TECHNICAL SPECIFICATIONS

Features	Cold water only
Base colour	Brushed gold
Net weight (kg)	13

