ALONI DOUCHE À L'ITALIENNE - 1200X2000MM - CHROME- VERRE CLAIR AVEC BANDE MATE

Référence : **ECOF120**



CARACTÉRISTIQUES TECHNIQUES

Série	Eco	Avec receveur de douche	Non
Méthode de montage	Chevilles, Vis	Reversible	Oui
Couleur du profilé	Chrome	Traitement anticalcaire	Oui
Couleur du verre	Verre clair	Verre de sécurité	Oui
Degré de brillance	Brillant	Certificats	CE
Matériel	Aluminium, Verre de sécurité	Poids net (g)	49
Hauteur (mm)	2000	Poids net (kg)	49
Largeur (mm)	1185-1200	Garantie (ans)	2
Épaisseur de verre (mm)	8		

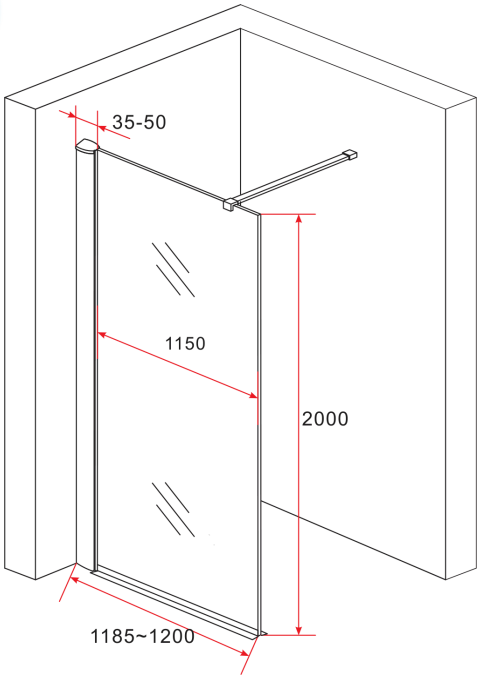

ALONI INLOOPDOUCHE - 1200X2000MM - CHROOM- HELDER GLAS MET MATTE BAND

Referentie : **ECOF120**



TECHNISCHE KENMERKEN

Serie	Eco	Met douchebak	Nee
Montagewijze	Pluggen, Schroeven	Omkeerbaar	Ja
Kleur profiel	Chroom	Antikalkbehandeling	Ja
Kleur glas	Helder glas	Veiligheidsglas	Ja
Glansgraad	Glanzend	Certificaten	CE
Materiaal	Aluminium, Veiligheidsglas	Nettogewicht (g)	49
Hoogte (mm)	2000	Nettogewicht (kg)	49
Breedte (mm)	1185-1200	Garantie (jaar)	2
Glasdikte (mm)	8		

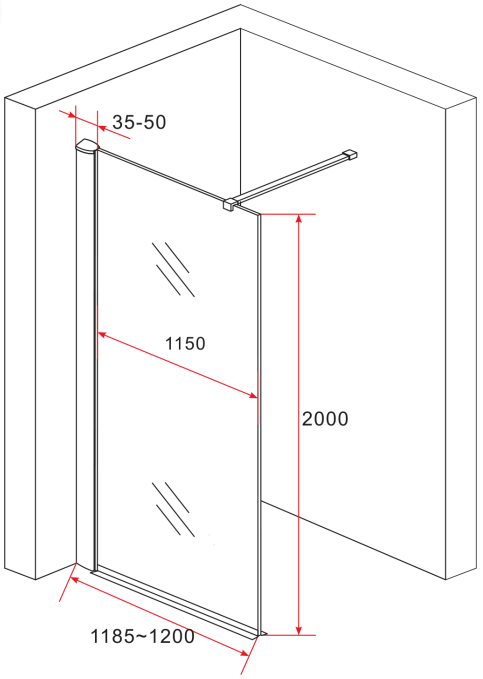

ALONI WALK-IN SHOWER - 1200X2000MM - CHROME- CLEAR GLASS WITH MATT BAND

Reference : **ECOF120**



TECHNICAL SPECIFICATIONS

Series	Eco	With shower tray	No
Mounting	Wall plugs, Screws	Reversible	Yes
Profile colour	Chrome	Anti-limescale coating	Yes
Glass colour	Clear glass	Safety glass	Yes
Gloss level	Gloss	Certificates	CE
Material	Aluminium, Safety glass	Net weight (g)	49
Height (mm)	2000	Net weight (kg)	49
Width (mm)	1185-1200	Warranty (years)	2
Glass thickness (mm)	8		

