ALONI DOUCHE À L'ITALIENNE - 1000X2000MM - NOIR MAT -VERRE GRIS FUMÉ

Référence : **ECOG100**



Donnez à votre salle de bains une allure luxueuse et contemporaine avec la paroi de douche à l'italienne ALONI. L'élégant verre fumé gris crée une atmosphère exclusive et raffinée, tout en offrant davantage d'intimité qu'un verre entièrement transparent sans compromettre le caractère ouvert de la douche à l'italienne.

La paroi présente des dimensions de 1000 × 2000 mm (LxH) et constitue un élément élégant dans les salles de bains modernes comme industrielles. Le profilé et la barre de stabilisation sont vendus séparément, afin que vous puissiez choisir la finition souhaitée.

Caractéristiques principales :

- Élégant verre fumé gris
- Apporte une allure luxueuse et contemporaine
- Offre davantage d'intimité qu'un verre entièrement transparent
- Convient à la création d'une douche à l'italienne moderne
- Dimensions : 1000 × 2000 mm (LxH)
- Livrée sans profilé mural ni barre de stabilisation
- Profilé et barre de stabilisation disponibles séparément

CARACTÉRISTIQUES TECHNIQUES

Série	Eco	Avec receveur de douche	Non
Méthode de montage	Chevilles, Vis	Reversible	Oui
Couleur du profilé	Noir mat	Traitement anticalcaire	Oui
Couleur du verre	Verre fumé gris	Verre de sécurité	Oui
Degré de brillance	Brillant	Certificats	CE
Matériel	Aluminium, Verre de sécurité	Poids net (g)	41
Hauteur (mm)	2000	Poids net (kg)	41
Largeur (mm)	985-1000	Garantie (ans)	2
Épaisseur de verre (mm)	8		

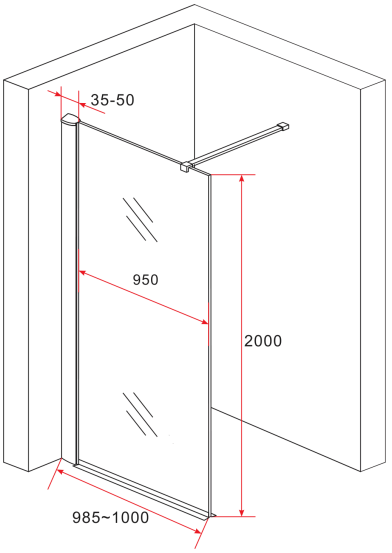

ALONI INLOOPDOUCHE - 1000X2000MM - MAT ZWART -GRIJS ROOKGLAS

Referentie : **ECOG100**



Geef uw badkamer een luxueuze en hedendaagse uitstraling met de ALONI-inloopdouchewand. Het elegante grijze rookglas creëert een exclusieve en verfijnde sfeer en biedt tegelijk meer privacy dan volledig transparant glas, zonder afbreuk te doen aan het open karakter van de inloopdouche.

De wand heeft afmetingen van 1000 × 2000 mm (BxH) en is een elegant element in zowel moderne als industriële badkamers. Het profiel en de stabilisatiestang worden apart verkocht, zodat u de gewenste afwerking kunt kiezen.

Belangrijkste kenmerken:

- Elegant grijs rookglas
- Zorgt voor een luxueuze en hedendaagse uitstraling
- Biedt meer privacy dan volledig transparant glas
- Geschikt voor het creëren van een moderne inloopdouche
- Afmetingen: 1000 × 2000 mm (BxH)
- Geleverd zonder wandprofiel en zonder stabilisatiestang
- Profiel en stabilisatiestang apart verkrijgbaar

TECHNISCHE KENMERKEN

Serie	Eco	Met douchebak	Nee
Montagewijze	Pluggen, Schroeven	Omkeerbaar	Ja
Kleur profiel	Mat zwart	Antikalkbehandeling	Ja
Kleur glas	Grijs rookglas	Veiligheidsglas	Ja
Glansgraad	Glanzend	Certificaten	CE
Materiaal	Aluminium, Veiligheidsglas	Nettogewicht (g)	41
Hoogte (mm)	2000	Nettogewicht (kg)	41
Breedte (mm)	985-1000	Garantie (jaar)	2
Glasdikte (mm)	8		

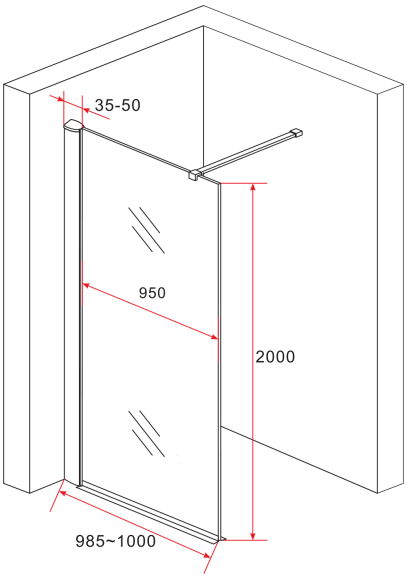

Niet-contractueel document.
Gegevens onder voorbehoud van wijzigingen.

ALONI WALK-IN SHOWER - 1000X2000MM - MATT BLACK -SMOKED GREY GLASS

Reference : **ECOG100**

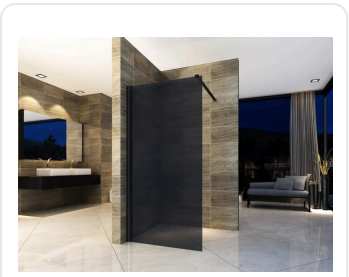

Give your bathroom a luxurious and contemporary look with the ALONI walk-in shower screen. The elegant grey smoked glass creates an exclusive and refined atmosphere, while offering more privacy than fully transparent glass without compromising the open character of the walk-in shower.

The screen measures 1000 × 2000 mm (WxH) and is an elegant feature in both modern and industrial bathrooms. The profile and the stabilisation bar are sold separately, so that you can choose the finish you want.

Main features:

- Elegant grey smoked glass
- Brings a luxurious and contemporary look
- Offers more privacy than fully transparent glass
- Suitable for creating a modern walk-in shower
- Dimensions: 1000 × 2000 mm (WxH)
- Supplied without wall profile or stabilisation bar
- Profile and stabilisation bar available separately

TECHNICAL SPECIFICATIONS

Series	Eco	With shower tray	No
Mounting	Wall plugs, Screws	Reversible	Yes
Profile colour	Matt black	Anti-limescale coating	Yes
Glass colour	Grey smoked glass	Safety glass	Yes
Gloss level	Gloss	Certificates	CE
Material	Aluminium, Safety glass	Net weight (g)	41
Height (mm)	2000	Net weight (kg)	41
Width (mm)	985-1000	Warranty (years)	2
Glass thickness (mm)	8		

