ALONI DOUCHE À L'ITALIENNE - 1400X2000MM - NOIR MAT -VERRE GRIS FUMÉ

Référence : **ECOG140**



CARACTÉRISTIQUES TECHNIQUES

Série	Eco	Avec receveur de douche	Non
Méthode de montage	Chevilles, Vis	Reversible	Oui
Couleur du profilé	Noir mat	Traitement anticalcaire	Oui
Couleur du verre	Verre fumé gris	Verre de sécurité	Oui
Degré de brillance	Brillant	Certificats	CE
Matériel	Aluminium, Verre de sécurité	Poids net (g)	57
Hauteur (mm)	2000	Poids net (kg)	57
Largeur (mm)	1385-1400	Garantie (ans)	2
Épaisseur de verre (mm)	8		

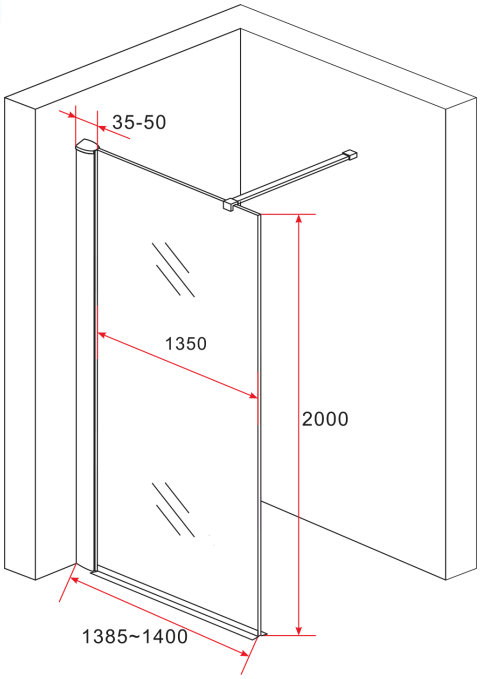

MEDISSA

TECHNISCHE FICHE

november 2026 · NL

ALONI INLOOPDOUCHE - 1400X2000MM - MAT ZWART -GRIJS ROOKGLAS

Referentie : **ECOG140**



TECHNISCHE KENMERKEN

Serie	Eco	Met douchebak	Nee
Montagewijze	Pluggen, Schroeven	Omkeerbaar	Ja
Kleur profiel	Mat zwart	Antikalkbehandeling	Ja
Kleur glas	Grijs rookglas	Veiligheidsglas	Ja
Glansgraad	Glanzend	Certificaten	CE
Materiaal	Aluminium, Veiligheidsglas	Nettogewicht (g)	57
Hoogte (mm)	2000	Nettogewicht (kg)	57
Breedte (mm)	1385-1400	Garantie (jaar)	2
Glasdikte (mm)	8		

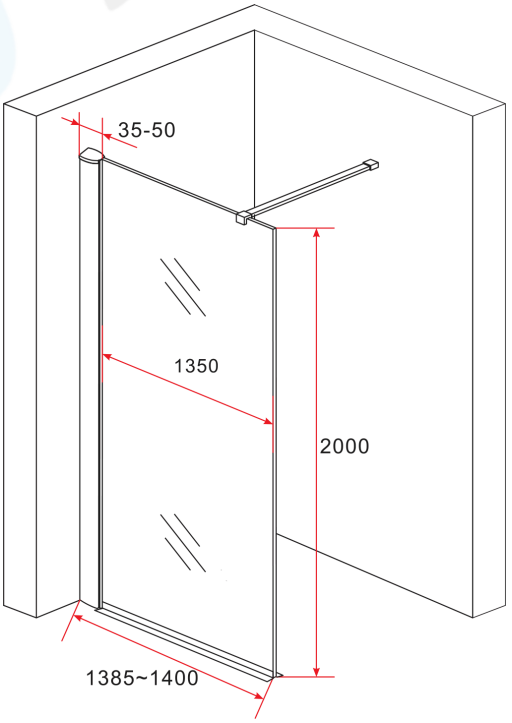

Medissa · Leuzesteenweg 33, 9600 Ronse
+32 55 75 12 48 · info@medissa.be · www.medissa.be

Niet-contractueel document.
Gegevens onder voorbehoud van wijzigingen.

ALONI WALK-IN SHOWER - 1400X2000MM - MATT BLACK -SMOKED GREY GLASS

Reference : **ECOG140**



TECHNICAL SPECIFICATIONS

Series	Eco	With shower tray	No
Mounting	Wall plugs, Screws	Reversible	Yes
Profile colour	Matt black	Anti-limescale coating	Yes
Glass colour	Grey smoked glass	Safety glass	Yes
Gloss level	Gloss	Certificates	CE
Material	Aluminium, Safety glass	Net weight (g)	57
Height (mm)	2000	Net weight (kg)	57
Width (mm)	1385-1400	Warranty (years)	2
Glass thickness (mm)	8		

