ALONI ELA MEUBLE SOUS-VASQUE - 1 TIROIR - SANS POIGNEE - SOFT CLOSE – 60X40X45 CM - WENGE

Référence : **ELA-060EIK**

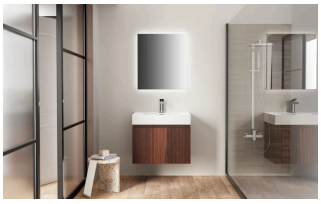

Donnez à votre salle de bain une allure contemporaine avec ce meuble sous-lavabo Ela de 60 cm en finition wengé. Son design sans poignée, combiné à la texture subtilement nervurée, en fait un choix à la fois pratique et esthétique, apportant une touche d'élégance à votre salle de bain. Le tiroir à fermeture douce garantit une fermeture silencieuse et fluide, tandis que la finition intérieure en wengé offre un aspect luxueux. Grâce à l'évidement pour siphon à l'arrière du tiroir, ce meuble est également idéal pour une installation pratique autour de la plomberie.

Avantages

Design sans poignée : pour un effet épuré et minimaliste

Texture nervurée subtile: pour une touche de profondeur et une finition raffinée

Finition élégante en wengé: pour une ambiance chaleureuse

Tiroir à fermeture douce : pour une fermeture fluide et silencieuse

Intérieur du tiroir en wengé : pour un aspect soigné et cohérent

Évidement pour siphon : pour une installation facile

Dimensions : 60 cm de large, idéal pour les petites et moyennes salles de bain

Avec le meuble Ela, vous n'introduisez pas seulement du style et du luxe dans votre maison, mais aussi un design bien pensé qui garantit une salle de bain fonctionnelle et harmonieuse.

CARACTÉRISTIQUES TECHNIQUES

Caractéristiques	Tiroir avec découpe pour siphon, Softclose
Couleur de base	Wengé
Matériel	MDF, Panneau de particules
Hauteur (cm)	40 cm
Nombre de tiroirs	1
Poids net (kg)	12,22

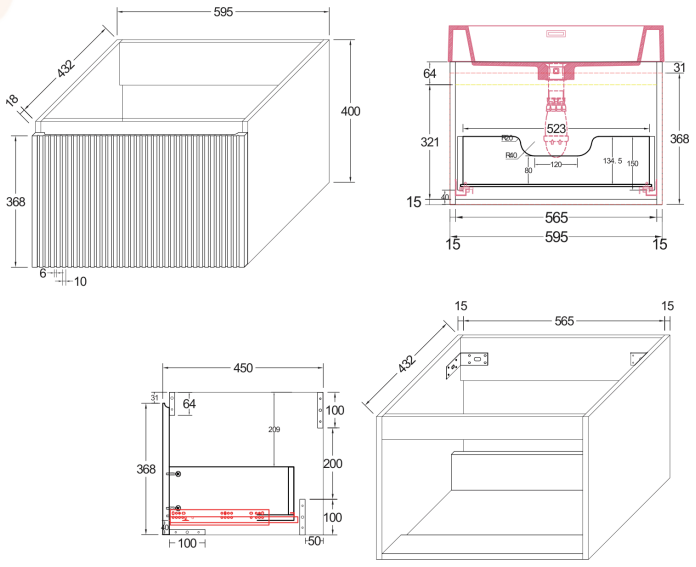

Document non contractuel.
Données sous réserve de modification.

ALONI ELA ONDERKAST - 1 LADE - ZONDER GREEP - SOFTCLOSE – 60X40X45 CM - WENGÉ

Referentie : **ELA-060EIK**

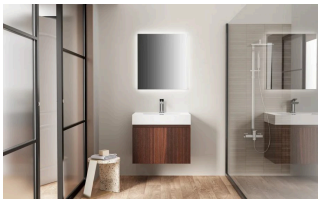

Geef uw badkamer een eigentijdse uitstraling met deze Ela onderkast van 60 cm in wengé-afwerking. Het greeploze design, gecombineerd met de subtiel geribbelde textuur, maakt er een zowel praktische als esthetische keuze van die een elegante toets aan uw badkamer geeft. De lade met softclose garandeert een geruisloze en vlotte sluiting, terwijl de binnenafwerking in wengé een luxueuze uitstraling biedt. Dankzij de uitsparing voor de sifon aan de achterkant van de lade is dit meubel ook ideaal voor een praktische installatie rond het sanitair.

Voordelen

Greeploos design: voor een strak en minimalistisch effect

Subtiele geribbelde textuur: voor een vleugje diepte en een verfijnde afwerking

Elegante afwerking in wengé: voor een warme sfeer

Lade met softclose: voor een vlotte en geruisloze sluiting

Binnenkant van de lade in wengé: voor een verzorgde en samenhangende uitstraling

Uitsparing voor sifon: voor een eenvoudige installatie

Afmetingen: 60 cm breed, ideaal voor kleine en middelgrote badkamers

Met het Ela-meubel brengt u niet alleen stijl en luxe in uw woning, maar ook een doordacht design dat zorgt voor een functionele en harmonieuze badkamer.

TECHNISCHE KENMERKEN

Kenmerken	Lade met uitsparing voor sifon, Softclose
Basiskleur	Wengé
Materiaal	MDF, spaanplaat
Hoogte (cm)	40 cm
Aantal lades	1
Nettogewicht (kg)	12,22

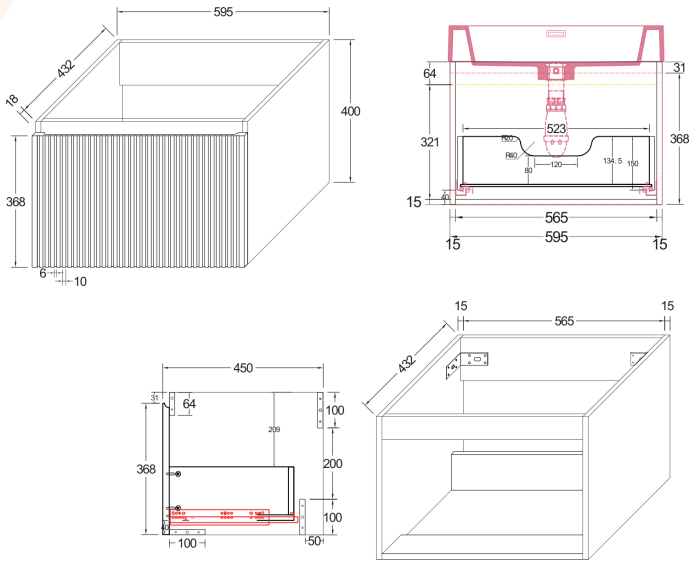

ALONI ELA VANITY UNIT - 1 DRAWER - WITHOUT HANDLE - SOFT CLOSE – 60X40X45 CM - WENGE

Reference : **ELA-060EIK**

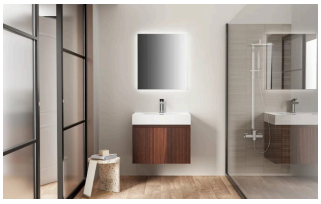

Give your bathroom a contemporary feel with this 60 cm Ela vanity unit in a wenge finish. Its handleless design, combined with the subtly ribbed texture, makes it both a practical and aesthetic choice, adding a touch of elegance to your bathroom. The soft-close drawer ensures silent, smooth closing, while the wenge interior finish offers a luxurious look. Thanks to the waste trap cut-out at the back of the drawer, this unit is also ideal for practical installation around the plumbing.

Advantages

Handleless design: for a clean, minimalist effect

Subtle ribbed texture: for a touch of depth and a refined finish

Elegant wenge finish: for a warm atmosphere

Soft-close drawer: for smooth, silent closing

Drawer interior in wenge: for a neat, consistent look

Waste trap cut-out: for easy installation

Dimensions: 60 cm wide, ideal for small and medium-sized bathrooms

With the Ela unit, you bring not only style and luxury into your home, but also a well-thought-out design that ensures a functional, harmonious bathroom.

TECHNICAL SPECIFICATIONS

Features	Drawer with cut-out for waste trap, Soft-close
Base colour	Wenge
Material	MDF, particle board
Height (cm)	40 cm
Number of drawers	1
Net weight (kg)	12,22

