# ALONI LAVABO - 1 VASQUE - AVEC TROP-PLEIN - 1 TROU ROBINET - MARBRE COMPOSITE - 80X10X46 CM - BLANC MAT

Référence : **ELA-W080-MW**



Donnez à votre salle de bains un style moderne et raffiné avec le lavabo Aloni 80 cm en blanc mat.

Ce lavabo offre non seulement un look épuré, mais aussi une fonctionnalité pratique. Son design avec une seule vasque, un trou de robinet et un trop-plein le rend parfaitement adapté à une utilisation quotidienne.

Fabriqué en marbre artificiel, ce lavabo combine un aspect luxueux avec une grande durabilité. Sa finition blanche mate s'intègre parfaitement dans une salle de bains contemporaine.

Bon à savoir: Les dimensions peuvent légèrement varier

Nos lavabos sont fabriqués avec soin et selon des normes de qualité élevées. Comme ils sont composés de matériaux naturels et moulés puis soigneusement finis, les dimensions peuvent présenter de légères variations de quelques millimètres. Cela fait partie intégrante du processus de production et n'a aucune incidence sur la qualité ni sur l'utilisation.

De légères variations dans les tolérances prévues sont considérées comme normales et ne donnent pas lieu à un remplacement ou à un remboursement.

## CARACTÉRISTIQUES TECHNIQUES

| | |
|---|---|
| Couleur de base | Blanc mat |
| Matériel | Marbre reconstitué |
| Hauteur (cm) | 15 |
| Largeur (cm) | 80 |
| Nombre de lavabos | 1 |
| Nombre de trous pour robinet | 1 |
| Avec trop-plein | Oui |
| Poids net (kg) | 17,5 |

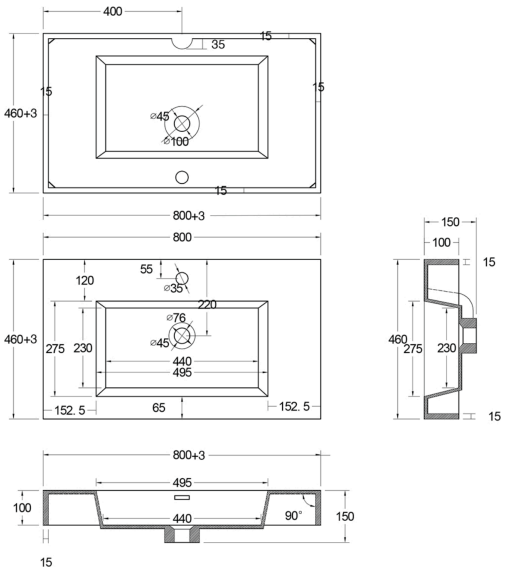




Document non contractuel.
Données sous réserve de modification.

# ALONI WASTAFEL - 1 WASKOM - MET OVERLOOP - 1 KRAANGAT - COMPOSIETMARMER - 80X10X46 CM - MAT WIT

Referentie : **ELA-W080-MW**



Geef uw badkamer een moderne en verfijnde stijl met de Aloni wastafel van 80 cm in mat wit.

Deze wastafel biedt niet alleen een strakke look, maar ook praktische functionaliteit. Zijn design met één waskom, één kraangat en een overloop maakt hem perfect geschikt voor dagelijks gebruik.

Vervaardigd uit kunstmarmer combineert deze wastafel een luxueuze uitstraling met een grote duurzaamheid. De mat witte afwerking past perfect in een eigentijdse badkamer.

Goed om te weten: de afmetingen kunnen licht variëren

Onze wastafels worden met zorg en volgens hoge kwaliteitsnormen vervaardigd. Omdat ze uit natuurlijke materialen bestaan en gegoten en vervolgens zorgvuldig afgewerkt worden, kunnen de afmetingen lichte variaties van enkele millimeters vertonen. Dit maakt integraal deel uit van het productieproces en heeft geen invloed op de kwaliteit of het gebruik.

Lichte variaties binnen de voorziene toleranties worden als normaal beschouwd en geven geen aanleiding tot vervanging of terugbetaling.

## TECHNISCHE KENMERKEN

| | |
|---|---|
| Basiskleur | Mat wit |
| Materiaal | Composietmarmer |
| Hoogte (cm) | 15 |
| Breedte (cm) | 80 |
| Aantal wastafels | 1 |
| Aantal kraangaten | 1 |
| Met overloop | Ja |
| Nettogewicht (kg) | 17,5 |

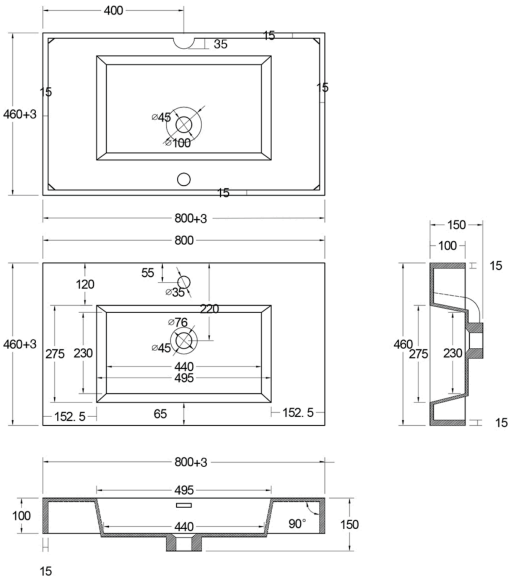

# ALONI WASHBASIN - 1 BASIN - WITH OVERFLOW - 1 TAP HOLE - COMPOSITE MARBLE - 80X10X46 CM - MATT WHITE

Reference : **ELA-W080-MW**



Give your bathroom a modern, refined style with the Aloni 80 cm washbasin in matt white.

This washbasin offers not only a clean look but also practical functionality. Its design with a single basin, one tap hole and an overflow makes it perfectly suited to everyday use.

Made of artificial marble, this washbasin combines a luxurious appearance with great durability. Its matt white finish fits perfectly into a contemporary bathroom.

Good to know: dimensions may vary slightly

Our washbasins are made with care and to high quality standards. As they are composed of natural materials and are moulded and then carefully finished, the dimensions may show slight variations of a few millimetres. This is an integral part of the production process and has no effect on quality or use.

Slight variations within the specified tolerances are considered normal and do not give rise to replacement or refund.

## TECHNICAL SPECIFICATIONS

| | |
|---|---|
| Base colour | Matt white |
| Material | Cultured marble |
| Height (cm) | 15 |
| Width (cm) | 80 |
| Number of washbasins | 1 |
| Number of tap holes | 1 |
| With overflow | Yes |
| Net weight (kg) | 17,5 |

