ALONI SIPHON DE SOL - AVEC GRILLE CARRELABLE - 15X15 CM - ACIER INOXYDABLE BROSSÉ

Référence : **TR015CM**



Le siphon de sol ALONI avec grille à carreler présente des dimensions de 15 × 15 cm et combine un design épuré avec une fonctionnalité optimale. Elle constitue la solution idéale pour les douches à l'italienne modernes. Grâce à son design minimaliste et à sa grille réversible intégrée, la rigole de douche s'intègre harmonieusement dans le sol de la salle de bains, pour un rendu élégant et uniforme.

La grille peut être entièrement carrelée avec le même carrelage que le sol, rendant ainsi la rigole de douche pratiquement invisible. En retournant la grille, celle-ci peut également être utilisée comme une grille entièrement visible en acier inoxydable brossé. Vous pouvez ainsi choisir entre une finition discrète et intégrée ou un style épuré et industriel.

Avec une faible hauteur d'encastrement de seulement 6,7 cm, ce siphon de sol convient parfaitement aussi bien aux projets de rénovation qu'aux nouvelles constructions. La bride de sol intégrée et les pieds réglables en hauteur garantissent en outre une installation étanche, stable et simple, avec un alignement parfait.

La rigole de douche est fabriquée en acier inoxydable brossé de haute qualité, offrant non seulement un aspect luxueux, mais garantissant également durabilité et résistance à la corrosion. Avec une capacité d'évacuation supérieure à 30 litres par minute, une évacuation rapide et efficace de l'eau est garantie, même avec de puissantes douches de pluie.

Livrée complète pour une installation en toute sérénité

La rigole de douche ALONI est livrée de série avec tous les accessoires nécessaires, notamment un siphon amovible avec filtre à cheveux, une membrane d'étanchéité, des pieds réglables en hauteur et un manchon de réduction de 40/50 mm. Cela facilite l'entretien et prolonge la durée de vie du système. Grâce à la notice d'installation claire, la pose est rapide et aisée.

La rigole de douche ALONI constitue ainsi le choix idéal pour ceux qui recherchent une solution d'évacuation flexible, élégante et fiable, parfaitement adaptée aux salles de bains modernes.

Principaux avantages :

- Grille réversible : à carreler ou en acier inoxydable brossé visible
- Très faible hauteur d'encastrement de 6,7 cm
- Design étroit de seulement 7 cm de largeur
- Capacité d'évacuation > 30 l/min
- Acier inoxydable de haute qualité
- Pieds réglables en hauteur pour un alignement parfait
- Siphon avec filtre à cheveux et kit d'installation complet inclus

Document non contractuel.
Données sous réserve de modification.

ALONI SIPHON DE SOL - AVEC GRILLE CARRELABLE - 15X15 CM - ACIER INOXYDABLE BROSSÉ

Référence : **TR015CM**

CARACTÉRISTIQUES TECHNIQUES

Caractéristiques	Inox	Diamètre du trou d'évacuation (mm)	40
Forme	Carré	Filtre à cheveux amovible	Oui
Méthode de montage	Encastré	Grille déclipsable	Oui
Couleur de base	Inox	Pieds réglables	Oui
Degré de brillance	Brossé	Avec bride	Oui
Matériel	Acier inoxydable	Avec pieds	Oui
Hauteur (mm)	67	Avec siphon	Oui
Hauteur du bord (cm)	1.5	Poids net (g)	1100
Largeur (mm)	190	Garantie (ans)	2
Profondeur (mm)	190		

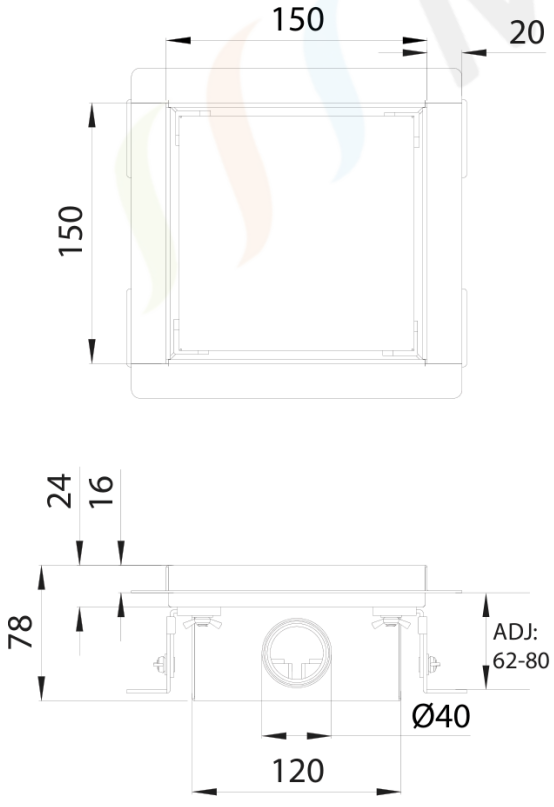

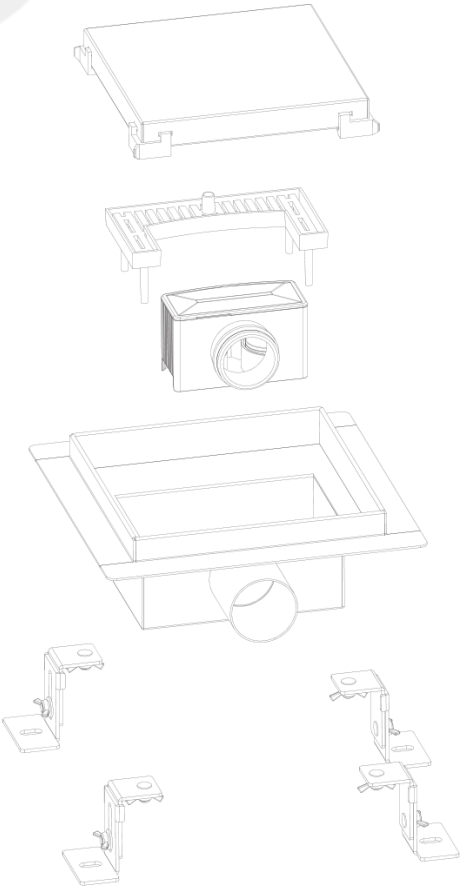

Medissa · Chaussée de Leuze 33, 9600 Renaix
+32 55 75 12 48 · info@medissa.be · www.medissa.be

Document non contractuel.
Données sous réserve de modification.

ALONI VLOERPUT - MET BETEGELBAAR ROOSTER - 15X15 CM - GEBORSTELD ROESTVRIJ STAAL

Referentie : **TR015CM**



Het ALONI vloerputje met betegelbaar rooster heeft afmetingen van 15 × 15 cm en combineert een strak design met optimale functionaliteit. Het is de ideale oplossing voor moderne inloopdouches. Dankzij het minimalistische design en het geïntegreerde omkeerbare rooster gaat de douchegoot harmonieus op in de badkamervloer, voor een elegant en uniform resultaat.

Het rooster kan volledig worden betegeld met dezelfde tegels als de vloer, waardoor de douchegoot praktisch onzichtbaar wordt. Door het rooster om te draaien, kan het ook worden gebruikt als volledig zichtbaar rooster in geborsteld roestvrij staal. Zo kunt u kiezen tussen een discrete, geïntegreerde afwerking of een strakke, industriële stijl.

Met een lage inbouwhoogte van slechts 6,7 cm is deze vloerput perfect geschikt voor zowel renovatieprojecten als nieuwbouw. De geïntegreerde vloerflens en de in hoogte verstelbare voetjes zorgen bovendien voor een waterdichte, stabiele en eenvoudige installatie, met een perfecte uitlijning.

De douchegoot is vervaardigd uit hoogwaardig geborsteld roestvrij staal, dat niet alleen een luxueuze uitstraling biedt, maar ook duurzaamheid en corrosiebestendigheid garandeert. Met een afvoercapaciteit van meer dan 30 liter per minuut is een snelle en efficiënte waterafvoer gegarandeerd, zelfs bij krachtige regendouches.

Compleet geleverd voor een zorgeloze installatie

De ALONI douchegoot wordt standaard geleverd met alle nodige accessoires, waaronder een uitneembare sifon met haarfilter, een afdichtingsmembraan, in hoogte verstelbare pootjes en een verloopmof van 40/50 mm. Dit vergemakkelijkt het onderhoud en verlengt de levensduur van het systeem. Dankzij de duidelijke installatiehandleiding verloopt de plaatsing snel en eenvoudig.

De ALONI douchegoot is zo de ideale keuze voor wie op zoek is naar een flexibele, elegante en betrouwbare afvoeroplossing, perfect afgestemd op moderne badkamers.

Belangrijkste voordelen:

- Omkeerbaar rooster: betegelbaar of zichtbaar in geborsteld roestvrij staal
- Zeer geringe inbouwhoogte van 6,7 cm
- Smal design van slechts 7 cm breed
- Afvoercapaciteit > 30 l/min
- Hoogwaardig roestvrij staal
- In hoogte verstelbare pootjes voor een perfecte uitlijning
- Sifon met haarfilter en complete installatieset inbegrepen

Niet-contractueel document.
Gegevens onder voorbehoud van wijzigingen.

ALONI VLOERPUT - MET BETEGELBAAR ROOSTER - 15X15 CM - GEBORSTELD ROESTVRIJ STAAL

Referentie : **TR015CM**

TECHNISCHE KENMERKEN

Kenmerken	RVS	Diameter afvoergat (mm)	40
Vorm	Vierkant	Uitneembare haarzeef	Ja
Montagewijze	Inbouw	Afklikbaar rooster	Ja
Basiskleur	RVS	Verstelbare voetjes	Ja
Glansgraad	Geborsteld	Met flens	Ja
Materiaal	Roestvrij staal	Met poten	Ja
Hoogte (mm)	67	Met sifon	Ja
Randhoogte (cm)	1.5	Nettogewicht (g)	1100
Breedte (mm)	190	Garantie (jaar)	2
Diepte (mm)	190		

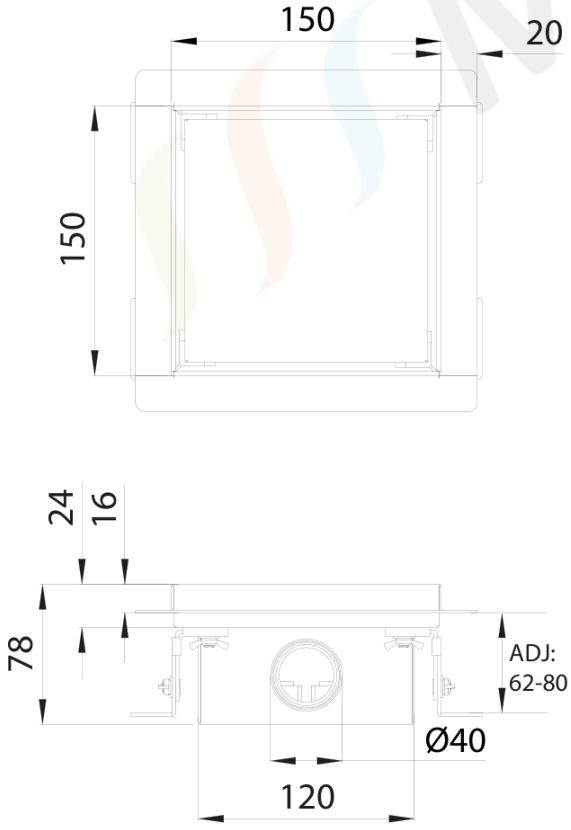

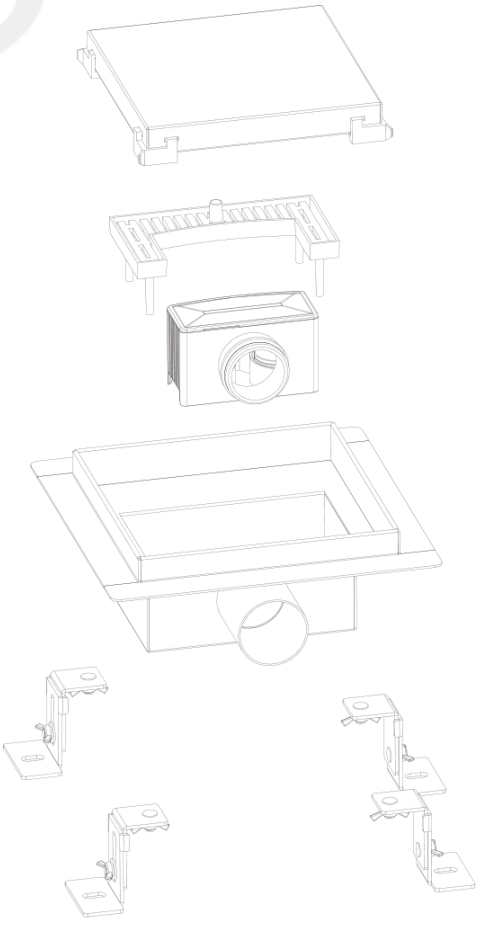

Niet-contractueel document.
Gegevens onder voorbehoud van wijzigingen.

ALONI FLOOR DRAIN - WITH TILE-IN GRATE - 15X15 CM - BRUSHED STAINLESS STEEL

Reference : **TR015CM**



The ALONI floor drain with tile-in grate measures 15 × 15 cm and combines a clean design with optimal functionality. It is the ideal solution for modern walk-in showers. Thanks to its minimalist design and integrated reversible grate, the shower channel blends harmoniously into the bathroom floor for an elegant, uniform look.

The grate can be fully tiled with the same tiles as the floor, making the shower channel practically invisible. By turning the grate over, it can also be used as a fully visible brushed stainless steel grate. You can therefore choose between a discreet, integrated finish or a clean, industrial style.

With a low installation height of only 6.7 cm, this floor drain is perfectly suited to both renovation projects and new builds. The integrated floor flange and height-adjustable feet also ensure a watertight, stable and simple installation, with perfect alignment.

The shower channel is made of high-quality brushed stainless steel, offering not only a luxurious look but also guaranteeing durability and corrosion resistance. With a drainage capacity of more than 30 litres per minute, fast and efficient water drainage is guaranteed, even with powerful rain showers.

Supplied complete for worry-free installation

The ALONI shower channel comes as standard with all the necessary accessories, including a removable waste trap with hair filter, a waterproofing membrane, height-adjustable feet and a 40/50 mm reducing sleeve. This makes maintenance easier and extends the life of the system. Thanks to the clear installation instructions, fitting is quick and easy.

The ALONI shower channel is therefore the ideal choice for anyone looking for a flexible, elegant and reliable drainage solution, perfectly suited to modern bathrooms.

Main advantages:

- Reversible grate: tileable or visible brushed stainless steel
- Very low installation height of 6.7 cm
- Narrow design only 7 cm wide
- Drainage capacity > 30 l/min
- High-quality stainless steel
- Height-adjustable feet for perfect alignment
- Waste trap with hair filter and complete installation kit included

ALONI FLOOR DRAIN - WITH TILE-IN GRATE - 15X15 CM - BRUSHED STAINLESS STEEL

Reference : **TR015CM**

TECHNICAL SPECIFICATIONS

Features	Stainless steel	Drain hole diameter (mm)	40
Shape	Square	Removable hair filter	Yes
Mounting	Concealed	Clip-off grate	Yes
Base colour	Stainless steel	Adjustable feet	Yes
Gloss level	Brushed	With flange	Yes
Material	Stainless steel	With feet	Yes
Height (mm)	67	With waste trap	Yes
Rim height (cm)	1.5	Net weight (g)	1100
Width (mm)	190	Warranty (years)	2
Depth (mm)	190		

