ALONI CANIVEAU DE DOUCHE - AVEC GRILLE CARRELABLE - 100 CM - ACIER INOXYDABLE BROSSÉ

Référence : **TR100CM**



Le caniveau de douche ALONI avec grille à carreaux a une largeur de 100 cm et allie design épuré et fonctionnalité maximale, constituant la solution idéale pour les douches à l'italienne modernes. Grâce à son design minimaliste et à la grille double-face intégrée, le caniveau s'intègre parfaitement dans le sol de la salle de bain, pour un rendu élégant et homogène.

La grille peut être entièrement carrelée avec le même carreau de sol, rendant le caniveau quasiment invisible. En retournant la grille, elle peut également être utilisée comme une grille en inox brossé entièrement visible. Ainsi, vous choisissez entre un rendu discret et intégré ou un style épuré et industriel.

Avec une profondeur d'encastrement réduite de seulement 6,7 cm, ce caniveau est idéal pour les projets de rénovation ainsi que pour les constructions neuves. Le caniveau mince de seulement 7 cm de large assure une finition élégante sans compromettre la performance. La bride de sol intégrée et les pieds réglables en hauteur garantissent une installation étanche, stable et facile à aligner parfaitement.

Le caniveau est fabriqué en acier inoxydable brossé de haute qualité, offrant non seulement un aspect luxueux, mais également durabilité et résistance à la corrosion. Avec une capacité d'évacuation de plus de 30 litres par minute, l'évacuation de l'eau est rapide et efficace, même sous de puissantes douches pluie.

Livré complet pour une installation sans souci

Le caniveau de douche ALONI est livré de série avec tous les accessoires nécessaires, dont un siphon amovible avec filtre à cheveux, une membrane étanche (bandes d'étanchéité), des pieds réglables en hauteur et un réducteur 40/50 mm. Cela facilite l'entretien et prolonge la durée de vie du système. Grâce au guide d'installation clair, la pose est rapide et sans problème.

Le caniveau de douche ALONI est ainsi le choix parfait pour ceux qui recherchent une solution d'évacuation flexible, élégante et fiable, parfaitement adaptée à une salle de bain moderne.

Principaux avantages :

- Grille double-face : carrelée ou visible en inox brossé
- Profondeur d'encastrement très faible de 6,7 cm
- Design mince de seulement 7 cm de large
- Capacité d'évacuation > 30 l/min
- Acier inoxydable de haute qualité
- Pieds réglables en hauteur pour un alignement parfait
- Comprend siphon avec filtre à cheveux et kit complet d'installation

Document non contractuel.
Données sous réserve de modification.

ALONI CANIVEAU DE DOUCHE - AVEC GRILLE CARRELABLE - 100 CM - ACIER INOXYDABLE BROSSÉ

Référence : **TR100CM**

CARACTÉRISTIQUES TECHNIQUES

Caractéristiques	Inox	Diamètre du trou d'évacuation (mm)	40
Forme	Rectangulaire	Filtre à cheveux amovible	Oui
Méthode de montage	Encastré	Grille déclipsable	Oui
Couleur de base	Inox	Pieds réglables	Oui
Degré de brillance	Brossé	Avec bride	Oui
Matériel	Acier inoxydable	Avec pieds	Oui
Hauteur (mm)	68	Avec siphon	Oui
Hauteur du bord (cm)	1.5	Poids net (g)	2600
Largeur (mm)	1040	Garantie (ans)	2
Profondeur (mm)	110		

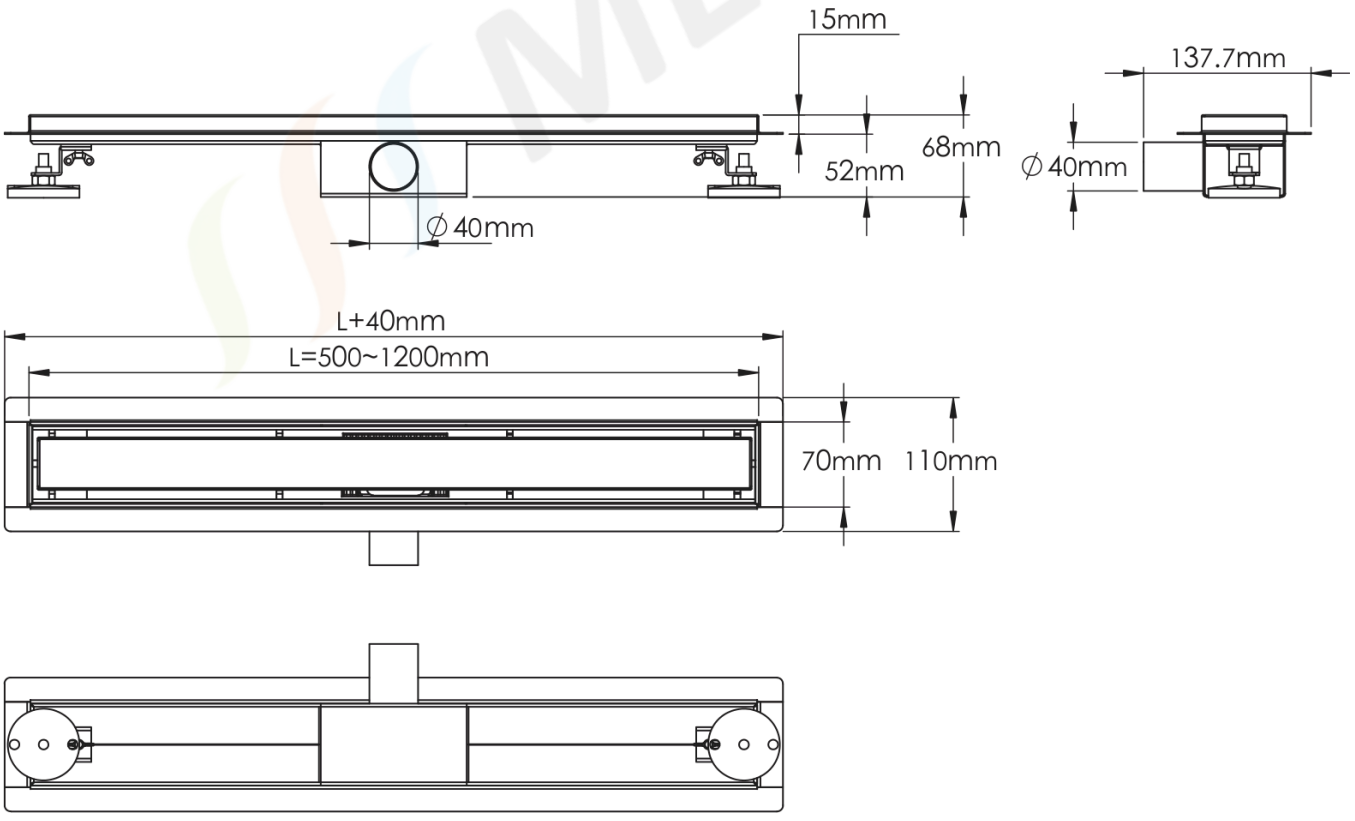

ALONI DOUCHEGOOT - MET BETEGELBAAR ROOSTER - 100 CM - GEBORSTELD ROESTVRIJ STAAL

Referentie : **TR100CM**



De ALONI douchegoot met betegelbaar rooster heeft een breedte van 100 cm en combineert strak design met maximale functionaliteit, waardoor hij de ideale oplossing is voor moderne inloopdouches. Dankzij het minimalistische design en het geïntegreerde dubbelzijdige rooster gaat de douchegoot perfect op in de badkamervloer, voor een elegant en homogeen resultaat.

Het rooster kan volledig worden betegeld met dezelfde vloertegel, waardoor de douchegoot nagenoeg onzichtbaar wordt. Door het rooster om te draaien, kan het ook worden gebruikt als volledig zichtbaar rooster in geborsteld roestvrij staal. Zo kiest u tussen een discrete, geïntegreerde look of een strakke, industriële stijl.

Met een beperkte inbouwdiepte van slechts 6,7 cm is deze douchegoot ideaal voor zowel renovatieprojecten als nieuwbouw. De smalle douchegoot van slechts 7 cm breed zorgt voor een elegante afwerking zonder in te boeten aan prestaties. De geïntegreerde vloerflens en de in hoogte verstelbare pootjes garanderen een waterdichte, stabiele installatie die eenvoudig perfect uit te lijnen is.

De douchegoot is vervaardigd uit hoogwaardig geborsteld roestvrij staal, dat niet alleen een luxueuze uitstraling biedt, maar ook duurzaamheid en corrosiebestendigheid. Met een afvoercapaciteit van meer dan 30 liter per minuut wordt het water snel en efficiënt afgevoerd, zelfs bij krachtige regendouches.

Compleet geleverd voor een zorgeloze installatie

De ALONI douchegoot wordt standaard geleverd met alle nodige accessoires, waaronder een uitneembare sifon met haarfilter, een waterdicht membraan (afdichtingsbanden), in hoogte verstelbare pootjes en een verloopstuk 40/50 mm. Dit vergemakkelijkt het onderhoud en verlengt de levensduur van het systeem. Dankzij de duidelijke installatiehandleiding verloopt de plaatsing snel en probleemloos.

De ALONI douchegoot is zo de perfecte keuze voor wie op zoek is naar een flexibele, elegante en betrouwbare afvoeroplossing, perfect afgestemd op een moderne badkamer.

Belangrijkste voordelen:

- Dubbelzijdig rooster: betegeld of zichtbaar in geborsteld roestvrij staal
- Zeer geringe inbouwdiepte van 6,7 cm
- Smal design van slechts 7 cm breed
- Afvoercapaciteit > 30 l/min
- Hoogwaardig roestvrij staal
- In hoogte verstelbare pootjes voor een perfecte uitlijning
- Inclusief sifon met haarfilter en complete installatieset

Niet-contractueel document.
Gegevens onder voorbehoud van wijzigingen.

ALONI DOUCHEGOOT - MET BETEGELBAAR ROOSTER - 100 CM - GEBORSTELD ROESTVRIJ STAAL

Referentie : **TR100CM**

TECHNISCHE KENMERKEN

Kenmerken	RVS	Diameter afvoergat (mm)	40
Vorm	Rechthoekig	Uitneembare haarzeef	Ja
Montagewijze	Inbouw	Afklikbaar rooster	Ja
Basiskleur	RVS	Verstelbare voetjes	Ja
Glansgraad	Geborsteld	Met flens	Ja
Materiaal	Roestvrij staal	Met poten	Ja
Hoogte (mm)	68	Met sifon	Ja
Randhoogte (cm)	1.5	Nettogewicht (g)	2600
Breedte (mm)	1040	Garantie (jaar)	2
Diepte (mm)	110		

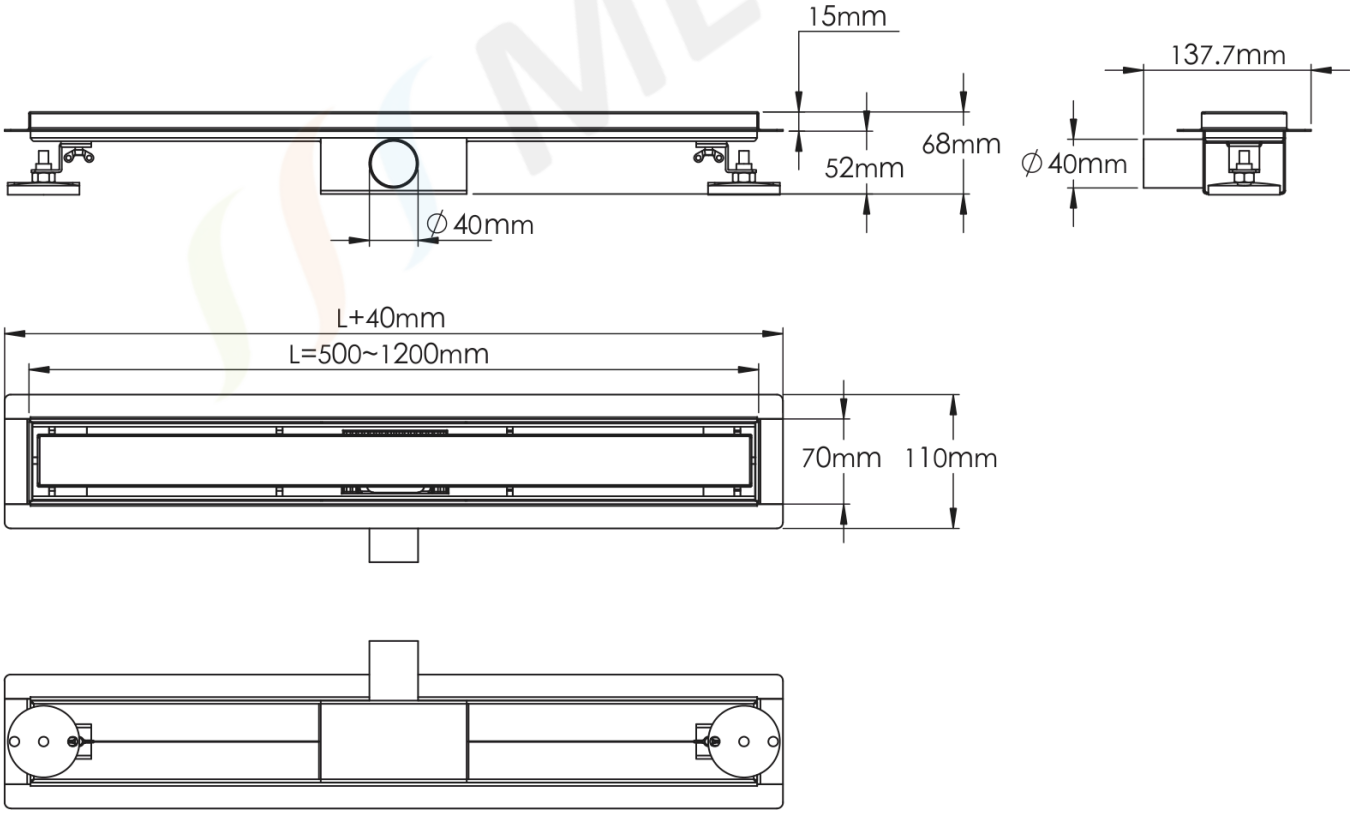

Niet-contractueel document.
Gegevens onder voorbehoud van wijzigingen.

ALONI SHOWER DRAIN - WITH TILE-IN GRATE - 100 CM - BRUSHED STAINLESS STEEL

Reference : **TR100CM**



The ALONI shower drain with tile-in grate is 100 cm wide and combines clean design with maximum functionality, making it the ideal solution for modern walk-in showers. Thanks to its minimalist design and integrated double-sided grate, the drain blends perfectly into the bathroom floor for an elegant, uniform look.

The grate can be fully tiled with the same floor tile, making the drain virtually invisible. By turning the grate over, it can also be used as a fully visible brushed stainless steel grate. This lets you choose between a discreet, integrated look or a clean, industrial style.

With a reduced installation depth of only 6.7 cm, this drain is ideal for renovation projects as well as new builds. The slim drain, only 7 cm wide, ensures an elegant finish without compromising performance. The integrated floor flange and height-adjustable feet ensure a watertight, stable installation that is easy to align perfectly.

The drain is made of high-quality brushed stainless steel, offering not only a luxurious look but also durability and corrosion resistance. With a drainage capacity of over 30 litres per minute, water is drained quickly and efficiently, even under powerful rain showers.

Supplied complete for a hassle-free installation

The ALONI shower drain comes as standard with all the necessary accessories, including a removable waste trap with hair filter, a waterproof membrane (sealing strips), height-adjustable feet and a 40/50 mm reducer. This makes maintenance easier and extends the life of the system. Thanks to the clear installation guide, fitting is quick and trouble-free.

The ALONI shower drain is therefore the perfect choice for anyone looking for a flexible, elegant and reliable drainage solution, perfectly suited to a modern bathroom.

Main advantages:

- Double-sided grate: tiled or visible in brushed stainless steel
- Very low installation depth of 6.7 cm
- Slim design only 7 cm wide
- Drainage capacity > 30 l/min
- High-quality stainless steel
- Height-adjustable feet for perfect alignment
- Includes waste trap with hair filter and complete installation kit

ALONI SHOWER DRAIN - WITH TILE-IN GRATE - 100 CM - BRUSHED STAINLESS STEEL

Reference : **TR100CM**

TECHNICAL SPECIFICATIONS

Features	Stainless steel	Drain hole diameter (mm)	40
Shape	Rectangular	Removable hair filter	Yes
Mounting	Concealed	Clip-off grate	Yes
Base colour	Stainless steel	Adjustable feet	Yes
Gloss level	Brushed	With flange	Yes
Material	Stainless steel	With feet	Yes
Height (mm)	68	With waste trap	Yes
Rim height (cm)	1.5	Net weight (g)	2600
Width (mm)	1040	Warranty (years)	2
Depth (mm)	110		

