ALONI SALLY XL MEUBLE SOUS-VASQUE - 2 TIROIRS - SOFTCLOSE - SANS POIGNÉE - 56X60X45,3 CM - SABLE

Référence : **XL-SLY060.12A**



Créez une salle de bains élégante et parfaitement organisée avec le meuble sous-lavabo ALONI Sally XL de 56 cm. Grâce à son design épuré sans poignées et à sa finition couleur sable, ce meuble apporte une touche moderne et raffinée aux salles de bains contemporaines comme classiques.

Le meuble est équipé de deux tiroirs Hettich de haute qualité avec fermeture soft-close, garantissant une ouverture et une fermeture fluides et silencieuses. Vous profitez ainsi d'un confort d'utilisation optimal tout en prolongeant la durée de vie du meuble. La découpe pratique pour siphon dans le tiroir supérieur permet d'exploiter au mieux l'espace de rangement sans compromettre l'installation.

Fabriqué en MDF robuste, ce meuble sous-lavabo offre une base solide et durable pour de nombreuses années d'utilisation. Grâce à ses dimensions compactes, il est idéal pour les salles de bains où design et fonctionnalité vont de pair.

Caractéristiques principales

Dimensions : 56 × 60 × 45,3 cm (L × H × P)

Couleur : sable

Matériau : MDF

Tiroirs : 2 tiroirs Hettich de haute qualité

Fermeture soft-close : fermeture silencieuse et en douceur

Design : sans poignées pour un style moderne

Découpe pour siphon : dans le tiroir supérieur

Espace de rangement : optimisé pour les accessoires de salle de bains

Compatible avec : divers lavabos et salles de bains modernes

CARACTÉRISTIQUES TECHNIQUES

Série	Sally XL	Profondeur (mm)	453
Modèle	Meuble sous-lavabo	Nombre de tiroirs	2
Méthode de montage	Mur	Frein de chute (Softclose)	Oui
Couleur de base	Sable	Découpe pour siphon dans le tiroir	Oui
Degré de brillance	Mat	Matériel de montage inclus	Oui
Matériel	MDF	Poids net (g)	26000
Hauteur (mm)	600	Garantie (ans)	2
Largeur (mm)	560		

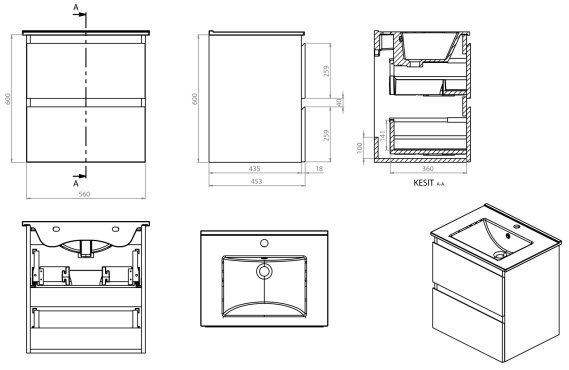

Medissa · Chaussée de Leuze 33, 9600 Renaix
+32 55 75 12 48 · info@medissa.be · www.medissa.be

Document non contractuel.
Données sous réserve de modification.

ALONI SALLY XL ONDERKAST - 2 LADES - SOFTCLOSE - ZONDER GREEP - 56X60X45,3 CM - ZAND

Referentie : **XL-SLY060.12A**

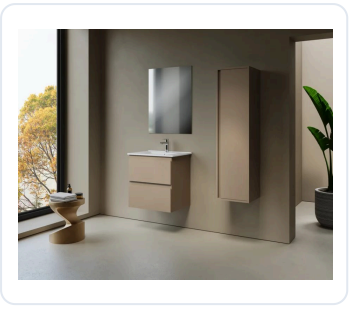

Creëer een elegante en perfect georganiseerde badkamer met de ALONI Sally XL-onderkast van 56 cm. Dankzij het strakke greeploze design en de afwerking in zandkleur geeft dit meubel een moderne en verfijnde toets aan zowel eigentijdse als klassieke badkamers.

Het meubel is uitgerust met twee hoogwaardige Hettich-lades met softclosesluiting, die zorgen voor een vlot en geruisloos openen en sluiten. Zo geniet u van een optimaal gebruikscomfort en verlengt u tegelijk de levensduur van het meubel. De praktische uitsparing voor de sifon in de bovenste lade maakt een optimaal gebruik van de opbergruimte mogelijk zonder afbreuk te doen aan de installatie.

Vervaardigd uit robuust MDF biedt deze onderkast een stevige en duurzame basis voor jarenlang gebruik. Dankzij de compacte afmetingen is hij ideaal voor badkamers waar design en functionaliteit hand in hand gaan.

Belangrijkste kenmerken

Afmetingen: 56 × 60 × 45,3 cm (B × H × D)

Kleur: zand

Materiaal: MDF

Lades: 2 hoogwaardige Hettich-lades

Softclosesluiting: geruisloze en zachte sluiting

Design: greeploos voor een moderne stijl

Uitsparing voor sifon: in de bovenste lade

Opbergruimte: geoptimaliseerd voor badkameraccessoires

Compatibel met: diverse wastafels en moderne badkamers

TECHNISCHE KENMERKEN

Serie	Sally XL	Diepte (mm)	453
Model	Onderkast	Aantal lades	2
Montagewijze	Wand	Softclose	Ja
Basiskleur	Zand	Uitsparing voor sifon in de lade	Ja
Glansgraad	Mat	Montagemateriaal inbegrepen	Ja
Materiaal	MDF	Nettogewicht (g)	26000
Hoogte (mm)	600	Garantie (jaar)	2
Breedte (mm)	560		

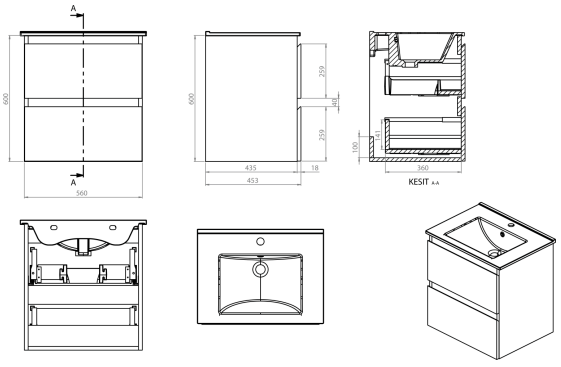

Niet-contractueel document.
Gegevens onder voorbehoud van wijzigingen.

ALONI SALLY XL VANITY UNIT - 2 DRAWERS - SOFT CLOSE - WITHOUT HANDLE - 56X60X45,3 CM - SAND

Reference : **XL-SLY060.12A**



Create an elegant, perfectly organised bathroom with the 56 cm ALONI Sally XL vanity unit. Thanks to its clean handleless design and sand-coloured finish, this unit adds a modern, refined touch to contemporary and classic bathrooms alike.

The unit is fitted with two high-quality Hettich drawers with soft-close mechanism, ensuring smooth, silent opening and closing. This gives you optimum ease of use while extending the life of the unit. The practical cut-out for the waste trap in the top drawer makes the best use of the storage space without compromising the installation.

Made from robust MDF, this vanity unit offers a solid, durable base for many years of use. Thanks to its compact dimensions, it is ideal for bathrooms where design and functionality go hand in hand.

Main features

Dimensions: 56 × 60 × 45.3 cm (W × H × D)

Colour: sand

Material: MDF

Drawers: 2 high-quality Hettich drawers

Soft-close mechanism: silent, gentle closing

Design: handleless for a modern style

Waste trap cut-out: in the top drawer

Storage space: optimised for bathroom accessories

Compatible with: various washbasins and modern bathrooms

TECHNICAL SPECIFICATIONS

Series	Sally XL	Depth (mm)	453
Model	Vanity unit	Number of drawers	2
Mounting	Wall	Soft close	Yes
Base colour	Sand	Cut-out for waste trap in drawer	Yes
Gloss level	Matt	Mounting hardware included	Yes
Material	MDF	Net weight (g)	26000
Height (mm)	600	Warranty (years)	2
Width (mm)	560		

