ALONI SALLY XL MEUBLE SOUS-VASQUE - 2 TIROIRS - SOFTCLOSE - SANS POIGNÉE - 118X60X45,3 CM - SABLE

Référence : **XL-SLY120.12A**



Créez une salle de bains élégante et parfaitement organisée avec le meuble sous-lavabo ALONI Sally XL de 118 cm. Grâce à son design épuré sans poignées et à sa finition couleur sable, ce meuble apporte une touche moderne et raffinée aux salles de bains contemporaines comme classiques. Avec ses dimensions généreuses, il constitue le choix idéal pour les salles de bains spacieuses.

Le meuble est équipé de deux tiroirs Hettich de haute qualité avec fermeture soft-close, garantissant une ouverture et une fermeture fluides et silencieuses. Vous profitez ainsi d'un confort d'utilisation optimal tout en prolongeant la durée de vie du meuble. Les deux découpes pratiques pour siphon dans le tiroir supérieur rendent ce meuble parfaitement adapté à un double lavabo, tout en préservant un espace de rangement maximal.

Fabriqué en MDF robuste, ce meuble sous-lavabo offre une base solide et durable pour de nombreuses années d'utilisation. Grâce à sa généreuse largeur de 118 cm, vous bénéficiez d'un vaste espace de rangement, idéal pour les familles ou pour tous ceux qui souhaitent garder leur salle de bains parfaitement organisée.

Caractéristiques principales

Dimensions : 118 × 60 × 45,3 cm (L × H × P)

Couleur : sable

Matériau : MDF

Tiroirs : 2 tiroirs Hettich de haute qualité

Fermeture soft-close : fermeture silencieuse et en douceur

Design : sans poignées pour un style moderne

Découpes pour siphon : 2 découpes intégrées dans le tiroir supérieur

Espace de rangement : très spacieux, idéal pour les grandes salles de bains

Compatible avec : doubles lavabos et salles de bains modernes

Document non contractuel.
Données sous réserve de modification.

ALONI SALLY XL MEUBLE SOUS-VASQUE - 2 TIROIRS - SOFTCLOSE - SANS POIGNÉE - 118X60X45,3 CM - SABLE

Référence : **XL-SLY120.12A**

CARACTÉRISTIQUES TECHNIQUES

Série	Sally XL	Profondeur (mm)	453
Modèle	Meuble sous-lavabo	Nombre de tiroirs	2
Méthode de montage	Mur	Frein de chute (Softclose)	Oui
Couleur de base	Sable	Découpe pour siphon dans le tiroir	Oui
Degré de brillance	Mat	Matériel de montage inclus	Oui
Matériel	MDF	Poids net (g)	42000
Hauteur (mm)	600	Garantie (ans)	2
Largeur (mm)	1180		

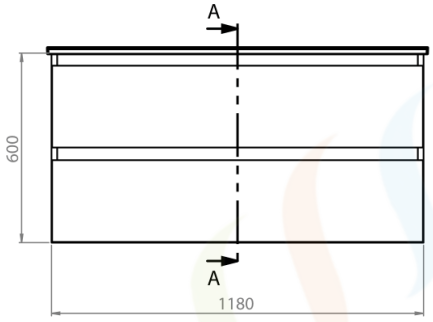

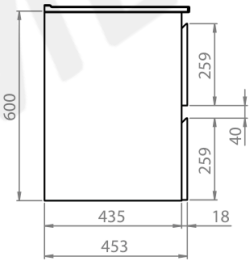

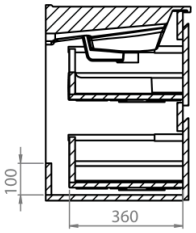

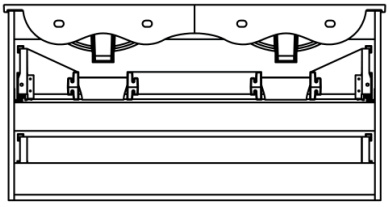

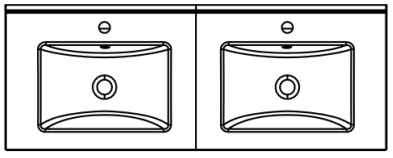

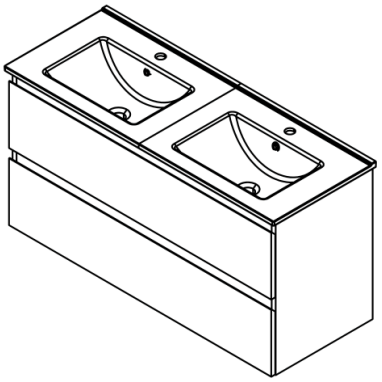

Document non contractuel.
Données sous réserve de modification.

ALONI SALLY XL ONDERKAST - 2 LADES - SOFTCLOSE - ZONDER GREEP - 118X60X45,3 CM - ZAND

Referentie : **XL-SLY120.12A**



Creëer een elegante en perfect georganiseerde badkamer met de ALONI Sally XL-onderkast van 118 cm. Dankzij het strakke greeploze design en de afwerking in zandkleur geeft dit meubel een moderne en verfijnde toets aan zowel eigentijdse als klassieke badkamers. Met zijn royale afmetingen is hij de ideale keuze voor ruime badkamers.

Het meubel is uitgerust met twee hoogwaardige Hettich-lades met softclosesluiting, die zorgen voor een vlot en geruisloos openen en sluiten. Zo geniet u van een optimaal gebruikscomfort en verlengt u tegelijk de levensduur van het meubel. Dankzij de twee praktische uitsparingen voor de sifon in de bovenste lade is dit meubel perfect geschikt voor een dubbele wastafel, met behoud van een maximale opbergruimte.

Vervaardigd uit robuust MDF biedt deze onderkast een stevige en duurzame basis voor jarenlang gebruik. Dankzij de royale breedte van 118 cm beschikt u over een ruime opbergruimte, ideaal voor gezinnen of voor iedereen die zijn badkamer perfect georganiseerd wil houden.

Belangrijkste kenmerken

Afmetingen: 118 × 60 × 45,3 cm (B × H × D)

Kleur: zand

Materiaal: MDF

Lades: 2 hoogwaardige Hettich-lades

Softclosesluiting: geruisloze en zachte sluiting

Design: greeploos voor een moderne stijl

Uitsparingen voor sifon: 2 geïntegreerde uitsparingen in de bovenste lade

Opbergruimte: zeer ruim, ideaal voor grote badkamers

Compatibel met: dubbele wastafels en moderne badkamers

ALONI SALLY XL ONDERKAST - 2 LADES - SOFTCLOSE - ZONDER GREEP - 118X60X45,3 CM - ZAND

Referentie : **XL-SLY120.12A**

TECHNISCHE KENMERKEN

Serie	Sally XL	Diepte (mm)	453
Model	Onderkast	Aantal lades	2
Montagewijze	Wand	Softclose	Ja
Basiskleur	Zand	Uitsparing voor sifon in de lade	Ja
Glansgraad	Mat	Montagemateriaal inbegrepen	Ja
Materiaal	MDF	Nettogewicht (g)	42000
Hoogte (mm)	600	Garantie (jaar)	2
Breedte (mm)	1180		

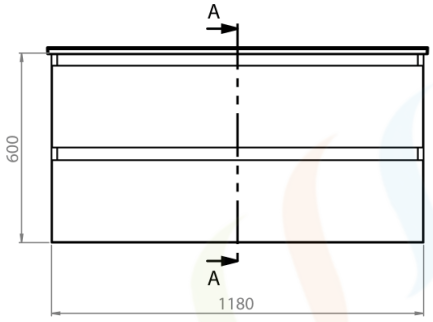

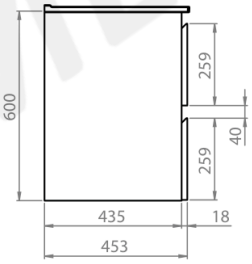

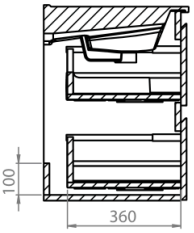

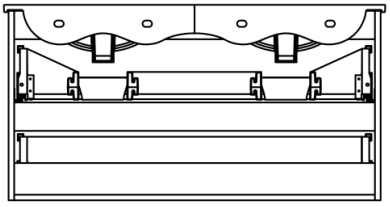

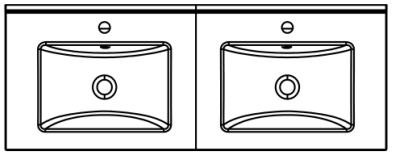

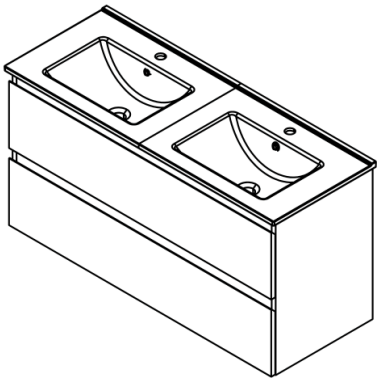

Niet-contractueel document.
Gegevens onder voorbehoud van wijzigingen.

ALONI SALLY XL VANITY UNIT - 2 DRAWERS - SOFT CLOSE - WITHOUT HANDLE - 118X60X45,3 CM - SAND

Reference : **XL-SLY120.12A**



Create an elegant, perfectly organised bathroom with the 118 cm ALONI Sally XL vanity unit. Thanks to its clean handleless design and sand-coloured finish, this unit adds a modern, refined touch to contemporary and classic bathrooms alike. With its generous dimensions, it is the ideal choice for spacious bathrooms.

The unit is fitted with two high-quality Hettich drawers with soft-close mechanism, ensuring smooth, silent opening and closing. This gives you optimum ease of use while extending the life of the unit. The two practical waste trap cut-outs in the top drawer make this unit perfectly suited to a double washbasin, while preserving maximum storage space.

Made from robust MDF, this vanity unit offers a solid, durable base for many years of use. Thanks to its generous width of 118 cm, you benefit from ample storage space, ideal for families or for anyone who wants to keep their bathroom perfectly organised.

Main features

Dimensions: 118 × 60 × 45.3 cm (W × H × D)

Colour: sand

Material: MDF

Drawers: 2 high-quality Hettich drawers

Soft-close mechanism: silent, gentle closing

Design: handleless for a modern style

Waste trap cut-outs: 2 integrated cut-outs in the top drawer

Storage space: very spacious, ideal for large bathrooms

Compatible with: double washbasins and modern bathrooms

ALONI SALLY XL VANITY UNIT - 2 DRAWERS - SOFT CLOSE - WITHOUT HANDLE - 118X60X45,3 CM - SAND

Reference : **XL-SLY120.12A**

TECHNICAL SPECIFICATIONS

Series	Sally XL	Depth (mm)	453
Model	Vanity unit	Number of drawers	2
Mounting	Wall	Soft close	Yes
Base colour	Sand	Cut-out for waste trap in drawer	Yes
Gloss level	Matt	Mounting hardware included	Yes
Material	MDF	Net weight (g)	42000
Height (mm)	600	Warranty (years)	2
Width (mm)	1180		

